KRUPPS DISHWASHER MACHINES

SINCE 1965

100% MADE IN ITALY

ADVANCE RANGE C640-BT

KATEGORIE	Untertisch-Geschirrspüler
LINIE	ADVANCE RANGE
KORB	500x600
ABMESSUNG	585x715x865h

Die Geschirrspüler der **ADVANCE-Linie** mit **Break Tank** garantieren maximale Leistung dank des serienmäßig eingebauten Acquatech-Systems, das mit Hilfe eines atmosphärischen Boilers und einer Spülpumpe eine konstante Temperatur und einen konstanten Druck sowie einen optimalen Wasserverbrauch gewährleistet.

Das Modell **C640-BT** ist die richtige Lösung für Gastronomen, die bei begrenztem Platzangebot eine große Anzahl von Tellern (max. 22/Korb), Schalen und Backblechen waschen müssen, wobei ein maximaler Durchsatz von 40 Körben/Stunde (880 Teller/Stunde) garantiert wird. Dank des speziellen Korbes ist es möglich, GN 1/1 Tabletts bis zu 65 mm Höhe, Kisten und 600×400 Backformen zu spülen und dabei die Maße einer praktischen Untertischspülmaschine beizubehalten. Dank der leistungsstarken Waschpumpe und den Ø30mm-Waschlaufrädern ist es kein Problem, auch den hartnäckigsten Schmutz zu entfernen. Mit der optionalen Abflusspumpe können Sie die Entwässerung automatisch steuern und bei jedem Waschgang einen teilweisen Frischwasserwechsel durchführen.

Das **ADVANCE-Paneel** ist ein echter Trumpf für die Linie, denn es verfügt über **4 Waschzyklen** und einen automatischen Ablasszyklus (mit installierter Ablasspumpe). Auf dem Bedienfeld können Sie ganz einfach die Temperatur des Tanks und des Boilers, die Meldungen des Selbstdiagnosesystems, die Warnung für die planmäßige Wartung und die intelligente Starttaste ablesen, die die Farbe wechselt, um den Status des Geschirrspülers immer ganz einfach anzuzeigen. Die einfache und äußerst effiziente elektronische Steuerung ermöglicht die Einstellung und Kontrolle der Spül- und Abtropfzeiten, der Wasch- und Spültemperaturen und der entsprechenden Thermostops, die für ein hervorragendes Waschergebnis unerlässlich sind.
Das Gehäuse besteht vollständig aus Stahl **AISI 304** und ist so konstruiert, dass sich alle Komponenten an der Vorderseite befinden, um die Wartung durch den Techniker zu erleichtern. Robuste und zuverlässige Geschirrspüler, die jeden Moment Ihres Tages meistern.

EN IEC 63136-KONFORMES MODELL
Sehen Sie sich die **Leistungstabelle**

CERTIFIED

ON REQUEST

KRUPPS DISHWASHER MACHINES

SINCE 1965

100% MADE IN ITALY

MERKMALE	ADVANCE RANGE C640-BT
Abmessungen - (mm)(- L - T - H	585x715x865h
Anz. Körbe/Stunde - (+55°C)	Max 40
H maximal Glas	340mm
max. Ø Teller	370mm
H maximal Topf	340mm
Backformen	Special basket required
Heizelement Tank - Fassungsvermögen Tank	2,6kW - 30lt
Heizelement Boiler - Fassungsvermögen Boiler	5,4kW - 7,3lt
Pumpenleistung	0.9kW / 1,2Hp
Gesamtleistung / Strom	6,52kW / 16A
Standard-Versorgungsspannung	400V3N - 50Hz
Empfohlene Wasserversorgung	+55°C
Empfohlene Wasserhärte	7°f - 10°f
Wasserverbrauch je Zyklus (mit empfohlenem Druck von 2 bar)	2,4 l
Dosierer für Reinigungs- und Glanzmittel, regulierbar	STANDARD
Spülung Acquatech System	STANDARD
STANDARDLIEFERUMFANG	
Besteckhalter	2
Korb für Tabletts 10/12 Plätze 500x600x100 mm	1
Gläserkorb Abm. 500x600x100 mm	1
Tellerkorb 22 Plätze 500x600x100 mm	1
OPTIONAL	
UNIKO Touch-Display mit System Wi-Fi und IKLOUD	-
Optional 230V/3+T	●
Installierte Drucksteigerungspumpe 0,5 Hp	●
Eingebaute Ablaufpumpe 32W mit Ecoclean	●
Boilerheizungselement 9,0kW	●
Boilerheizungselement 9,0kW	●
Umkehrosmose-System	●
Korb für Backbleche 4 Plätze Abm.500x500x200mm	●
Geneigter Korb für Weinkelchgläser Abm. 500x500x170 mm	●
Bausatz 4 Standfüße 50-70 mm	●
"SOFT Door"-System zum Öffnen/Schließen der Tür	●
Zyklus-Start "SOFT Start"	●

● Optional installierbar, - Optional nicht installierbar

C640-BT

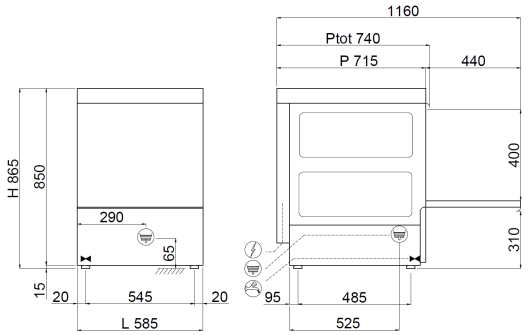

CERTIFIED

ON REQUEST