


**24 MONTHS**
WARRANTY

KRUPPS®
DISHWASHER MACHINES

# ADVANCE Range

# 2024

LISTINO PREZZI
PRICE LIST
CATALOGUE DE PRIX



“NON C’È SUCCESSO SENZA COMPETIZIONE. NON C’È COMPETIZIONE SENZA INNOVAZIONE”.

*Antonio Scanavin*

# DAL 1965, AL FIANCO DEL TUO SUCCESSO

## SINCE 1965, ALONGSIDE YOUR SUCCESS

## AU SERVICE DE VOTRE RÉUSSITE DEPUIS 1965

**IT** Da sempre Krupps è sinonimo di innovazione ed eccellenza nel settore delle lavastoviglie professionali.

La soddisfazione dei nostri clienti è il motore che guida ogni nostra azione. Ci impegniamo costantemente per **offrire il miglior sistema di lavaggio possibile**, garantendo prodotti di **alta qualità, affidabili e all'avanguardia**.
L'attenzione dedicata alla ricerca e sviluppo ha giocato un ruolo fondamentale nella nostra storia; ogni nostra lavastoviglie è progettata per rispondere alle esigenze specifiche del settore, **creando concept capaci di vedere oltre gli standard**.
Oggi il marchio Krupps è presente in oltre 80 Paesi, affermandosi come simbolo di qualità in tutto il mondo. La fiducia che i nostri clienti ripongono in noi è il nostro più grande successo, e ci spinge a continuare a migliorare e innovare costantemente.
**Sappiamo bene quanto la pulizia sia importante per un'attività, per questo abbiamo fatto dell'igiene la nostra missione!**

**EN** Krupps has always stood for innovation and excellence in the world of professional dishwashers.

Our customers' satisfaction is the driving force behind everything we do. We constantly strive **to offer the best possible washing system,** guaranteeing **high quality, reliable** and **advanced products.** The focus on research and development has played a key role in our history; each of our dishwashers is designed to meet the specific needs of the industry, **creating concepts capable of seeing beyond standards**.
Today, Krupps is present in more than 80 countries, establishing itself as a symbol of quality all over the world. The trust our customers place in us is our greatest success, and inspires us to constantly improve and innovate.
**We know how important cleanliness is to a business, which is why we have made hygiene our mission!**

**FR** Krupps a toujours été synonyme d'innovation et d'excellence dans le domaine des lave-vaisselle professionnels.

La satisfaction de nos clients est la force motrice de tout ce que nous faisons. Nous nous efforçons constamment **d'offrir le meilleur système de lavage possible**, en garantissant des produits de **haute qualité, fiables et à la pointe de la technologie**. L'accent mis sur la recherche et le développement a joué un rôle clé dans notre histoire; chacun de nos lave-vaisselle est conçu pour répondre aux besoins spécifiques de l'industrie, **créant des concepts qui vont au-delà des normes**.
Aujourd'hui, la marque Krupps est présente dans plus de 80 pays et s'impose comme un symbole de qualité dans le monde entier. La confiance que nous accordent nos clients est notre plus grande réussite, et elle nous pousse à nous améliorer et à innover sans cesse.
**Nous savons à quel point la propreté est importante pour une entreprise, c'est pourquoi nous avons fait de l'hygiène notre mission!**

## IMPRONTA NATURALE

NATURAL IMPRINT | EMPREINTE NATURELLE

Tutte le nostre soluzioni sono progettate per ridurre il consumo di acqua ed energia elettrica, **minimizzando l'impatto ambientale e generando significativi risparmi sui costi energetici**.

All our systems are designed to reduce water and electricity consumption, **minimising environmental impact and generating significant energy cost savings**.

Toutes nos solutions sont conçues pour réduire la consommation d'eau et d'électricité, **minimiser l'impact sur l'environnement et générer d'importantes économies d'énergie**.

## 100% MADE IN ITALY

La nostra filiera produttiva è **interamente Made in Italy**. Selezioniamo con attenzione i nostri fornitori nel territorio locale per garantire la **massima qualità dei materiali**, portando avanti un'eredità di eccellenza che si estende da generazioni.

Our production chain is **entirely Made in Italy**. We carefully select our suppliers locally to **ensure the highest quality of materials**, carrying on a legacy of excellence that spans generations.

Notre chaîne de production est **entièrement Made in Italy**. Nous sélectionnons soigneusement nos fournisseurs dans la région afin de **garantir la meilleure qualité de matériaux**, perpétuant ainsi un héritage d'excellence qui s'étend sur plusieurs générations.

## LOGISTICA

LOGISTICS | LOGISTIQUE

Grazie a una pianificazione accurata e a una rete logistica efficiente, garantiamo la **consegna rapida e puntuale dei nostri prodotti in tutto il mondo**.

Through careful planning and an efficient logistics network, we ensure **fast and punctual delivery of our products worldwide**.

Grâce à une planification minutieuse et à un réseau logistique efficace, nous garantissons une **livraison rapide et ponctuelle de nos produits dans le monde entier**.

## LEAN PRODUCTION

LEAN PRODUCTION | PRODUCTION ALLÉGÉE

Tutte le fasi del nostro processo produttivo sono meticolosamente analizzate per **massimizzare l'efficienza e garantire standard di qualità elevati**. Inoltre, ogni singolo sistema di lavaggio viene testato prima di essere spedito.

All steps in our production process are meticulously analysed to **maximise efficiency and ensure high quality standards**. In addition, every single washing system is tested before being shipped.

Toutes les étapes de notre processus de production sont minutieusement analysées afin de **maximiser l'efficacité et de garantir des normes de qualité élevées**. En outre, chaque système de lavage est testé avant d'être expédié.

## SERVICE

Il nostro servizio clienti è sempre a disposizione per fornire supporto e **trovare la soluzione migliore ad ogni richiesta**.

Our customer service is always available to provide support and **find the best solution to every request**.

Notre service clientèle est toujours disponible pour apporter son soutien et **trouver la meilleure solution à chaque demande**.

## CORSI TECNICI

TECHNICAL COURSES | FORMATION TECHNIQUE

Le porte dell'**Accademia del Lavaggio Krupps** sono sempre aperte per i nostri partner in tutto il mondo, **offrendo una formazione tecnica e commerciale di prim'ordine** al fine di garantire un costante aggiornamento sulle ultime novità dei nostri prodotti.

The **Krupps Washing Academy's** doors are always open for our partners around the world, **offering first-class technical and commercial training** to ensure constant updates on the latest developments of our products.

Les portes de l'**Académie du Lavage Krupps** sont toujours ouvertes pour nos partenaires dans le monde entier, offrant une formation technique et commerciale de premier ordre afin de s'assurer qu'ils sont toujours au courant des derniers développements de nos produits.

CERTIFIED

ON REQUEST

# KRUPPS RANGES

| CESTO<br>BASKET<br>PANIER | CODICE<br>CODE<br>CODE | DIMENSIONI<br>DIMENSIONS<br>DIMENSIONS | ALTEZZA UTILE<br>WORKING HEIGHT<br>HAUTEUR UTILE | RESISTENZA VASCA<br>TANK HEATING<br>RESISTANCE BAC | RESISTENZA BOILER<br>BOILER HEATING<br>RESISTANCE BOILER | ASSORBIMENTO / TENSIONE<br>ABSORPTION / VOLTAGE<br>ABSORPTION / ALIMENTATION | PREZZO<br>PRICE<br>PRIX |
|---|---|---|---|---|---|---|---|
| 350x350 | C327 | 420x485x660h | 270mm | 2,6kW | 2,5kW | 2,79kW/230V1N 50Hz | € 2.220,00 |
| 400x400 | C426 | 470x535x660h | 270mm | 2,6kW | 2,5kW | 2,79kW/230V1N 50Hz | € 2.426,00 |
| | C432 | 470x535x710h | 310mm | 2,6kW | 2,5kW | 2,86kW/230V1N 50Hz | € 2.730,00 |
| | C432-S | 470x595x710h | 310mm | 2,6kW | 2,5kW | 2,86kW/230V1N 50Hz | € 3.010,00 |
| | C432-BT | 470x535x710h | 310mm | 2,6kW | 2,6kW | 2,86kW/230V1N 50Hz | € 3.380,00 |
| 500x500 | C537 | 585x600x815h | 385mm | 2,6kW | 2,5kW | 3,12kW/230V1N 50Hz | € 3.348,00 |
| | C537T | 585x600x815h | 385mm | 2,6kW | 5,4kW | 5,92kW/400V3N 50Hz | € 3.596,00 |
| | C537-S | 585x600x815h | 385mm | 2,6kW | 2,5kW | 3,12kW/230V1N 50Hz | € 3.650,00 |
| | C537T-S | 585x600x815h | 385mm | 2,6kW | 5,4kW | 5,92kW/400V3N 50Hz | € 3.900,00 |
| | C537-BT | 585x600x815h | 385mm | 2,6kW | 2,5kW | 3,12kW/230V1N 50Hz | € 3.990,00 |
| | C537T-BT | 585x600x815h | 385mm | 2,6kW | 5,4kW | 5,92kW/400V3N 50Hz | € 4.240,00 |
| | C537-BTS | 585x600x815h | 385mm | 2,6kW | 2,5kW | 3,12kW/230V1N 50Hz | € 4.240,00 |
| | C537T-BTS | 585x600x815h | 385mm | 2,6kW | 5,4kW | 5,92kW/400V3N 50Hz | € 4.490,00 |
| 500x600 | C640 | 585x715x865h | 405mm | 2,6kW | 5,4kW | 6,52kW/400V3N 50Hz | € 4.809,00 |
| | C640-BT | 585x715x865h | 405mm | 2,6kW | 5,4kW | 6,52kW/400V3N 50Hz | € 5.450,00 |
| 500x500 | CH100 | 620x766x1470/<br>1930h | 440mm | 2,6kW | 5,4kW | 6,52kW/400V3N 50Hz | € 5.800,00 |
| | CH100-BT | 620x766x1470/<br>1930h | 440mm | 2,6kW | 5,4kW | 6,52kW/400V3N 50Hz | € 6.450,00 |
| | CH110 | 620x770x1470/<br>1930h | 440mm | 4,5kW | 5,4kW | 6,74kW/400V3N 50Hz | € 6.450,00 |
| | CH110-S | 620x770x1470/<br>1930h | 440mm | 4,5kW | 5,4kW | 6,74kW/400V3N 50Hz | € 6.700,00 |
| | CH110-BT | 620x770x1470/<br>1930h | 440mm | 4,5kW | 5,4kW | 6,74kW/400V3N 50Hz | € 7.100,00 |
| | CH110-BTS | 620x770x1470/<br>1930h | 440mm | 4,5kW | 5,4kW | 6,74kW/400V3N 50Hz | € 7.320,00 |
| 500x600 | CH150 | 720x770x1470/<br>1930h | 440mm | 4,5kW | 5,4kW | 6,74kW/400V3N 50Hz | € 8.331,00 |
| | CH150-BT | 720x770x1470/<br>1930h | 440mm | 4,5kW | 5,4kW | 6,74kW/400V3N 50H | € 8.990,00 |

LAVASTOVIGLIE SOTTOBANCO | UNDERCOUNTER DISHWASHERS | LAVE-VAISSELLE SOUS COMPTOIR

LAVASTOVIGLIE A CAPOTTA | PASS-THROUGH DISHWASHERS | LAVE-VAISSELLE À CAPOT

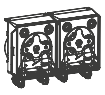

Doppio dosatore detergente e brillantante di serie
Double detergent and rinse-aid dispenser as standard
Double doseur de détergent et produit de rinçage installé

GUARANTEE: **24 MONTHS WARRANTY** - SPARES ONLY

DISPLAY




ADVANCE

BREAK TANK Installed  WATER SOFTENER Installed  STANDARD



# KRUPPS INDEX


**TECNOLOGIE** .....6
TECHNOLOGIES | TECHNOLOGIES

**LAVASTOVIGLIE SOTTOBANCO** .....18
UNDERCOUNTER DISHWASHERS | LAVE-VAISSELLE SOUS COMPTOIR

**LAVASTOVIGLIE A CAPOTTA** .....36
PASS-THROUGH DISHWASHERS | LAVE-VAISSELLE À CAPOT

**ACCESSORI/KIT POST INSTALLAZIONE** .....50
ACCESSORIES/POST-INSTALLATION KIT
ACCESSOIRES/KIT POST-INSTALLATION

**CESTI** .....54
BASKET | PANIERS

**TAVOLI E SUPPORTI** .....60
TABLES AND SUPPORTS | TABLES ET SUPPORTS

**TRATTAMENTO ACQUA** .....70
WATER TREATMENT | TRAITEMENT DE L'EAU

**DETERGENTI** .....80
DETERGENTS | DÉTERGENTS

**KIT RICAMBI** .....86
SPARE PARTS KITS | KITS DE PIÈCES DÉTACHÉES

**DATI TECNICI** .....94
TECHNICAL DATA | DONNÉES TECHNIQUES

**CONDIZIONI DI VENDITA** .....96
SALES CONDITIONS | CONDITIONS DE VENTE

# ADVANCE, IL DISPLAY PRATICO E PERFORMANTE
## ADVANCE, THE PRACTICAL, HIGH-PERFORMANCE DISPLAY
## ADVANCE, L'ÉCRAN PRATIQUE ET PERFORMANT

**IT** Semplice da usare e altamente performante, **ADVANCE** è il pratico pannello di controllo che assicura prestazioni eccellenti ad ogni lavaggio. Grazie ai **4 cicli di lavaggio preimpostati personalizzabili**, si adatta perfettamente a ogni esigenza, garantendo il massimo della pulizia.
L'interfaccia intuitiva permette di tenere sempre sotto controllo le temperature della vasca e del boiler, oltre a indicare il ciclo di lavaggio selezionato, mentre il pulsante Smart Start varia in sinergia con lo stato della lavastoviglie. **ADVANCE è più di un pannello di controllo: è il tuo miglior alleato per risultati brillanti!**

**EN** Easy to use and high-performance, **ADVANCE** is the practical control panel that ensures excellent performance with every wash. With **4 preset and adjustable washing cycles**, it adapts perfectly to every need, guaranteeing maximum cleanliness.
The intuitive interface allows you to check tank and boiler temperatures, as well as indicating the selected washing cycle, while the Smart Start button changes in synergy with the status of the dishwasher. **ADVANCE is more than a control panel: it is your best ally for brilliant results!**

**FR** Simple d'utilisation et performant, **ADVANCE** est un panneau de contrôle pratique qui garantit d'excellentes performances à chaque lavage. Avec ses **4 cycles de lavage prédéfinis et personnalisables**, il s'adapte parfaitement à tous les besoins, garantissant une propreté maximale. L'interface intuitive permet de contrôler à tout moment la température de la cuve et du chauffe-eau et d'indiquer le cycle de lavage sélectionné, tandis que le bouton Smart Start varie en synergie avec l'état du lave-vaisselle. **ADVANCE est plus qu'un panneau de contrôle: c'est votre meilleur allié pour des résultats brillants!**

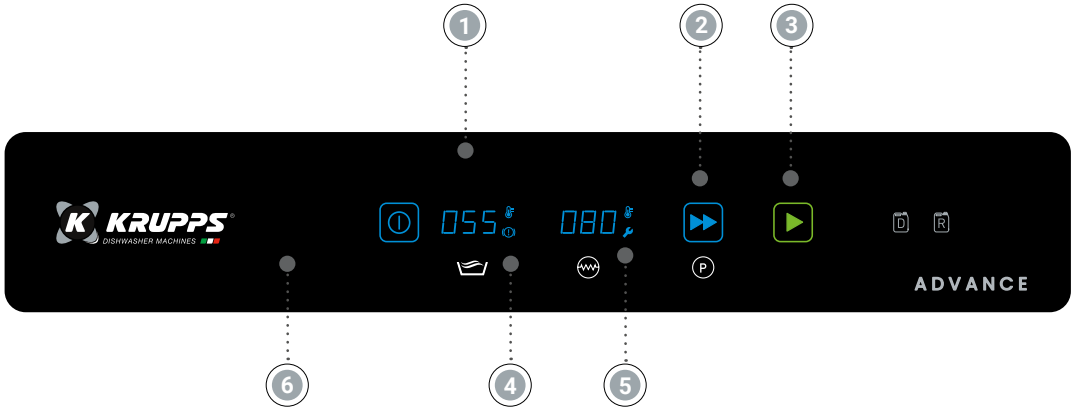


1

**DISPLAY DIGITALE CON VISUALIZZAZIONE TEMPERATURE E CICLO DI LAVAGGIO**
DIGITAL DISPLAY WITH INFORMATION ABOUT TEMPERATURE AND WASHING PROGRAM
ÉCRAN DIGITAL AVEC AFFICHAGE DE LA TEMPÉRATURE ET DU CYCLE DE LAVAGE

2

**4 CICLI DI LAVAGGIO PREIMPOSTATI PERSONALIZZABILI E CICLO DI SCARICO AUTOMATICO (CON POMPA DI SCARICO)**
4 PRESET ADJUSTABLE CYCLES AND AUTOMATIC DRAIN CYCLE (WITH DRAIN PUMP)
4 CYCLES DE LAVAGE PRÉDÉFINIS PERSONNALISABLES ET CYCLE DE VIDANGE AUTOMATIQUE (AVEC POMPE DE VIDANGE)

3

**PULSANTE SMART START**
SMART START BUTTON
BOUTON SMART START

READY WASHING HEATING ALERT

4

**SISTEMA DI AUTODIAGNOSI**
SELF-DIAGNOSIS SYSTEM
SYSTÈME D'AUTO-DIAGNOSTIC

5

**AVVISO RICHIESTA MANUTENZIONE**
MAINTENANCE REQUEST NOTICE
DEMANDE D'ENTRETIEN

6

**TEMPERATURE DI LAVAGGIO E RISCIACQUO REGOLABILI**
ADJUSTABLE WASHING AND RINSING TEMPERATURES
TEMPÉRATURES DE LAVAGE ET DE RINÇAGE RÉGLABLES

## 5 BUONI MOTIVI PER SCEGLIERE LA GAMMA ADVANCE
5 GOOD REASONS TO CHOOSE ADVANCE
5 BONNES RAISONS DE CHOISIR LA GAMME ADVANCE

**Convenienza**
Convenience
Commodité

**Massima igiene**
Maximum hygiene
Hygiène maximale

**Qualità e affidabilità**
Quality and reliability
Qualité et fiabilité

**Prestazioni elevate**
High performance
Hautes performances

**Facilità d'uso**
Easy to use
Facilité d'utilisation



# ECOCLEAN SYSTEM

IT **Ecoclean** è l'innovativa funzionalità, presente nelle lavastoviglie dotate di pompa di scarico, che permette di **massimizzare l'efficienza del risciacquo e di ridurre i consumi idrici**. Prima della fase di risciacquo, Ecoclean esegue un parziale ricambio dell'acqua nella vasca, eliminando solamente l'acqua sporca e sfruttando quella pulita, già presente all'interno del boiler, per ripristinarne il livello. Questo sistema elimina la necessità di un ricambio completo dell'acqua, **contribuendo a limitare gli sprechi e ridurre i costi**.
Il livello della vasca viene ristabilito durante il ciclo di risciacquo, senza l'impiego aggiuntivo di acqua dalla rete idrica.

EN **Ecoclean** is the innovative feature in dishwashers equipped with a drain pump that **maximises rinsing efficiency and reduces water consumption**. Before the rinsing phase, Ecoclean partially changes the water in the tank, eliminating only the dirty water and using the clean water already inside the boiler to restore the water level. This system eliminates the need for a complete water change, **helping to limit waste and reduce costs**.
The tank level is restored during the rinse cycle, without additional water from the water mains.

FR **Ecoclean** est la fonction innovante des lave-vaisselle équipés d'une pompe de vidange qui permet de **maximiser l'efficacité du rinçage et de réduire la consommation d'eau**. Avant la phase de rinçage, Ecoclean effectue un renouvellement partiel de l'eau dans la cuve, en éliminant uniquement l'eau sale et en utilisant l'eau propre déjà présente dans le chauffe-eau pour rétablir son niveau. Ce système élimine la nécessité d'un renouvellement complet de l'eau, **ce qui contribue à limiter le gaspillage et à réduire les coûts**.
Le niveau de la cuve est rétabli pendant le cycle de rinçage, sans apport supplémentaire d'eau du réseau.



**Scarico esclusivamente di acqua sporca**
Drain of only dirty water
Évacuation d'eau sale uniquement



**Ciclo di risciacquo e ripristino del livello con acqua calda**
Rinse cycle and level restoration with hot water
Cycle de rinçage et rétablissement du niveau avec de l'eau chaude

**Massima igiene**
Maximum hygiene
Hygiène maximale

**Risparmio idrico**
Water saving
Économies d'eau

**Risparmio energetico**
Energy saving
Économies d'énergie

## CICLO DI AUTOPULIZIA
SELF-CLEANING CYCLE | CYCLE D'AUTO-NETTOYAGE

**IT** Il **ciclo di autopulizia** si avvia automaticamente a fine esercizio, utilizzando l'acqua calda presente all'interno del boiler, eliminando residui di schiuma e detriti dal fondo della lavastoviglie. Questo **garantisce sempre la massima igiene senza il minimo spreco**.

**EN** The **self-cleaning** cycle starts automatically at the end of operation, using the hot water inside the boiler, removing foam and residue from the bottom of the dishwasher. This **always guarantees maximum hygiene without the slightest waste**.

**FR** Le **cycle d'auto-nettoyage** démarre automatiquement en fin de service, en utilisant l'eau chaude à l'intérieur du chauffe-eau, pour éliminer les résidus de mousse et détritus du fond du lave-vaisselle. Cela **garantit toujours une hygiène maximale sans le moindre gaspillage**.

## THERMOSTOP

**IT** La funzione **Thermostop** garantisce che le fasi di lavaggio e risciacquo inizino soltanto una volta raggiunte le temperature minime idonee impostate, garantendo così un controllo totale sulle temperature del sistema di lavaggio e un'igiene impeccabile. Thermostop assicura sempre un risciacquo alla temperatura ottimale, mentre aiuta a prevenire la formazione di calcare all'interno del boiler, **migliorando l'efficienza del sistema**.

**EN** The **Thermostop** function ensures that the washing and rinsing phases only start once the appropriate minimum set temperatures have been reached, thus ensuring total control over the temperatures of the washing system and impeccable hygiene. Thermostop always ensures rinsing at the right temperature, while helping to prevent limescale build-up inside the boiler, **improving system efficiency**.

**FR** La fonction **Thermostop** garantit que les phases de lavage et de rinçage ne démarrent que lorsque les températures minimales appropriées configurées ont été atteintes, assurant ainsi un contrôle total des températures du système de lavage hygiène irréprochable. Thermostop garantit toujours un rinçage à la température optimale, tout en aidant à prévenir l'accumulation de calcaire à l'intérieur du chauffe-eau, **améliorant ainsil'efficacité du système**.

## EASY PRO FILTER

**IT** I **filtri EASY Pro**, interamente in acciaio inox, sono progettati per consentire un rapido accesso alla vasca senza la necessità di rimuovere la girante di lavaggio, così da facilitare le operazioni di pulizia giornaliere, garantendo praticità e facilità d'uso.

**EN** The **EASY Pro filters**, made entirely in stainless steel, are designed to allow quick access to the tank without the need to remove the washing impeller, facilitating daily cleaning and ensuring practicality and ease of use.

**FR** Les **filtres EASY Pro**, entièrement réalisés en acier inoxydable, sont conçus pour permettre un accès rapide à la cuve sans qu'il soit nécessaire de démonter le bras de lavage, ce qui facilite le nettoyage quotidien et garantit la praticité et la facilité d'utilisation.



**Facilità d'uso**
Easy to use
Facilité d'utilisation

# ACQUATECH SYSTEM: RISULTATI BRILLANTI E SANIFICATI
## ACQUATECH SYSTEM: BRILLIANT AND SANITISED RESULTS
## ACQUATECH SYSTEM: DES RÉSULTATS BRILLANTS À L'HYGIÈNE IRRÉPROCHABLE

**IT** La tecnologia **Acquatech System**, grazie all'azione combinata di break tank, boiler atmosferico e pompa di risciacquo, **garantisce una temperatura e una pressione costanti, ottimizzando nel contempo il consumo di acqua**. Questo sistema offre la **tranquillità di risultati sempre brillanti e perfetti**, oltre a un **ciclo di risciacquo sanitizzante** che assicura la **massima igiene**.

**EN** **Acquatech System** technology, with the combined action of break tank, atmospheric boiler and rinse pump, **ensures constant temperature and pressure while optimising water consumption**. This system offers the assurance of **brilliant and perfect results every time**, as well as a sanitising rinse cycle **that ensures** maximum hygiene.

**FR** La technologie **Acquatech System**, grâce à l'action combinée du break-tank, du chauffe-eau atmosphérique et de la pompe de rinçage, **assure une température et une pression constantes tout en optimisant la consommation d'eau**. Ce système offre l'assurance de **résultats toujours brillants et parfaits**, ainsi qu'un cycle de rinçage assainissant qui garantit une **hygiène maximale**.

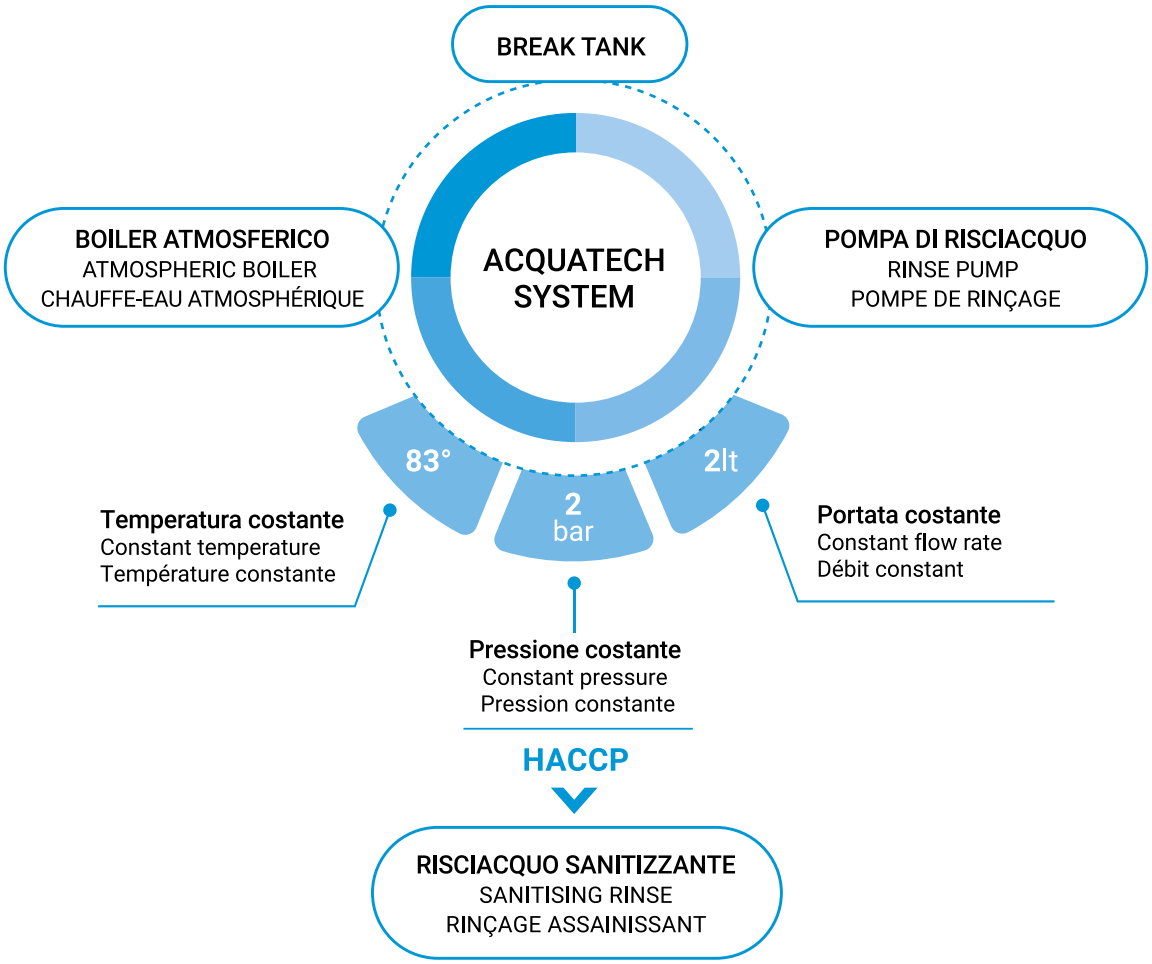




**Stoviglie brillanti**
Shining dishes
Vaisselle brillante



**Consumi ottimizzati**
Optimised consumption
Consommations optimisées



**Massima igiene**
Maximum hygiene
Hygiène maximale



**Migliore asciugatura**
Better drying
Meilleur séchage

## COME FUNZIONA
HOW IT WORKS | FONCTIONNEMENT



Il **break tank posteriore** permette il riempimento del boiler a poco a poco, velocizzandone il riscaldamento.

The **rear break tank** allows the boiler to be filled little by little, speeding up heating.

Le **break tank arrière** permet de remplir le chauffe-eau petit à petit, ce qui accélère le chauffage.

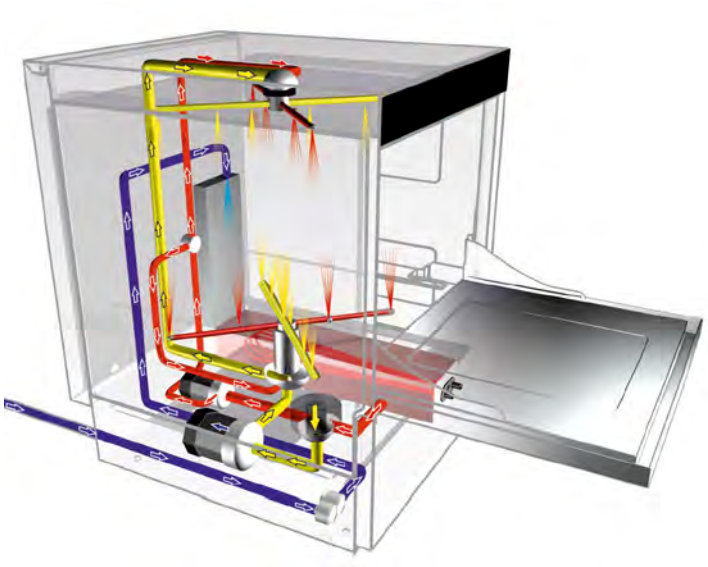

Il **riempimento del serbatoio** avviene solo al termine del ciclo di risciacquo.

The **break tank is only filled** at the end of the rinse cycle.

Le **remplissage du réservoir** se fait uniquement au terme du cycle de rinçage.

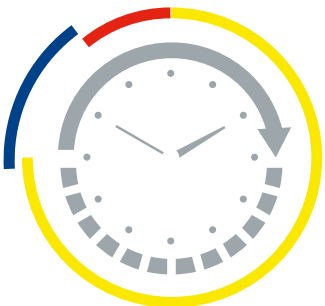

**Circuito di lavaggio**
Washing circuit
Circuit de lavage

**Risciacquo con pompa da 0,5 Hp**
Rinse with 0.5 Hp pump
Rinçage avec pompe de 0,5 Hp

**Riempimento del serbatoio**
Filling the tank
Remplissage du réservoir

# ADDOLCITORE AUTOMATICO INCORPORATO
## BUILT-IN AUTOMATIC WATER SOFTENER | ADOUCISSEUR AUTOMATIQUE INCORPORÉ

**IT** Le lavastoviglie dotate di **addolcitore automatico incorporato** offrono un'efficace soluzione per **combattere le formazioni di calcare**. Rispetto ai sistemi a resine tradizionali, l'addolcitore è completamente autonomo e regola automaticamente i suoi intervalli di rigenerazione in base alla durezza dell'acqua in entrata, consentendo al detergente di operare al massimo della sua efficacia.
A voi spetta solo il compito di riempire il serbatoio di sale ogni qual volta appare il **messaggio "SAL"** sul display.
La rigenerazione delle resine avviene durante i cicli di lavaggio; pertanto, **non è richiesto alcun fermo macchina**.

**EN** Dishwashers with a **built-in automatic water softener** offer an effective solution to **combat limescale build-up**. Compared to traditional resin systems, the softener is completely autonomous and automatically adjusts its regeneration intervals according to the hardness of the incoming water, allowing the detergent to operate at maximum efficiency.
You only have the task of filling the salt tank whenever the **message "SAL"** appears on the display. The resins are regenerated during wash cycles, so **no machine downtime is required**.

**FR** Les lave-vaisselle dotés d'un **adoucisseur automatique incorporé** offrent une solution efficace pour lutter **contre l'accumulation de calcaire**. Par rapport aux systèmes traditionnels à résines, l'adoucisseur est complètement autonome et ajuste automatiquement ses intervalles de régénération en fonction de la dureté de l'eau entrante, ce qui permet au détergent de fonctionner avec une efficacité maximale.
Il vous appartient uniquement de remplir le réservoir de sel lorsque le **message "SAL"** apparaît à l'écran.
La régénération des résines survient lors des cycles de lavage, il n'est donc **pas nécessaire de mettre la machine à l'arrêt**.

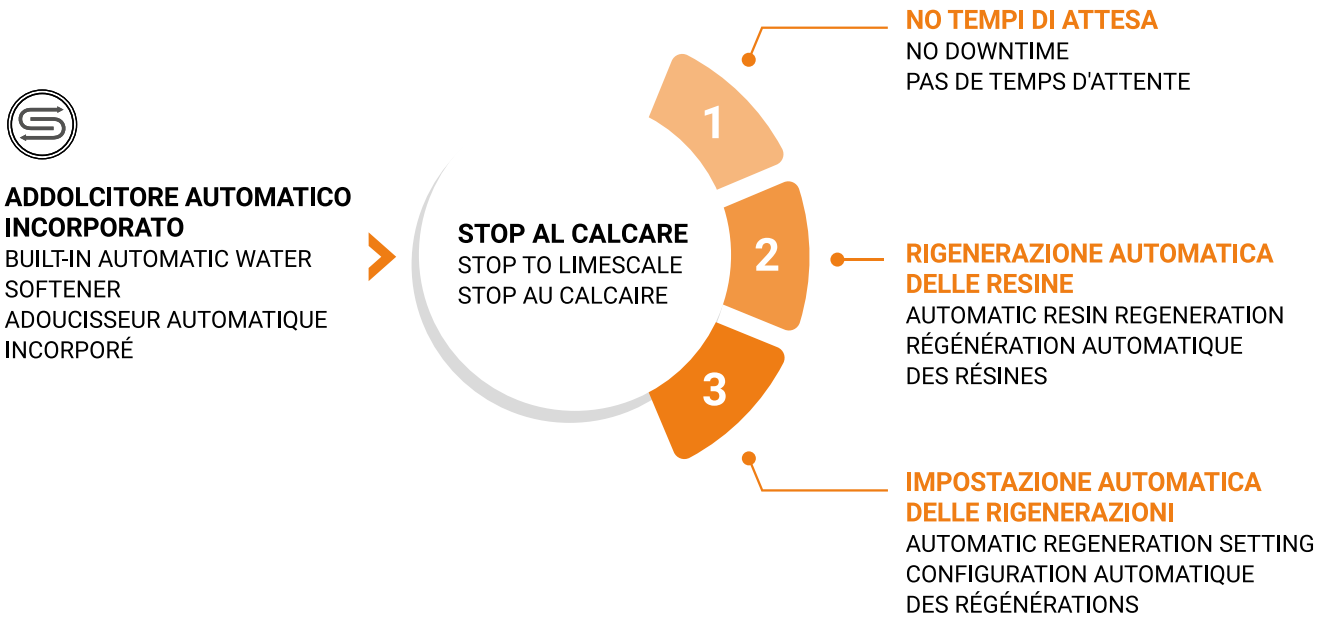




**Rigenerazione rapida durante il ciclo di lavaggio**
Rapid regeneration during the wash cycle
Régénération rapide pendant le cycle de lavage

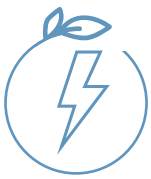

**Migliore efficienza energetica**
Improved energy efficiency
Meilleure efficacité énergétique



**Maggiore protezione del sistema**
Increased system protection
Protection accrue du système

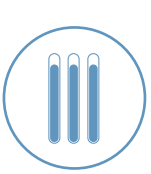

**Nessuna saturazione delle resine**
No saturation of resins
Pas de saturation des résines

## SISTEMA TRIPLO FILTRO
TRIPLE FILTER SYSTEM | SYSTÈME À TRIPLE FILTRE



**IT** Per ottenere risultati perfetti, è fondamentale che l'acqua nella vasca rimanga sempre pulita.
Il **sistema triplo filtro** trattiene anche le impurità più piccole mantenendo la vasca sicura. Grazie al primo filtro che cattura i residui più grossolani, il secondo i detriti più fini e il terzo a protezione dello scarico, evita che i residui compromettano il sistema e **assicura prestazioni di lavaggio ottimali ad ogni ciclo**.

**EN** For perfect results, it is essential that the water in the tank always remains clean.
The **triple filter system** retains even the smallest impurities while keeping the tank safe. With the first filter capturing the coarsest residues, the second the finest debris and the third protecting the drain, it prevents residues from compromising the system and **ensures ideal washing performance with every cycle**.

**FR** Pour obtenir des résultats parfaits, il est essentiel que l'eau de la cuve reste toujours propre.
Le **système à triple filtre** retient les plus petites impuretés tout en préservant la sécurité de la cuve. Grâce au premier filtre retient les résidus les plus grossiers, au deuxième les détritus les plus fins et au troisième qui protège l'évacuation, il empêche les résidus de compromettre le système et **garantit des performances de lavage optimales à chaque cycle**.

## ACCESSO RAPIDO DA QR CODE
EASY ACCESS WITH QR CODE | ACCÈS RAPIDE PAR CODE QR




**IT** Accedi ai manuali e a tutti i documenti di cui hai bisogno semplicemente scansionando il **QR code** presente sulla lavastoviglie.

**EN** Access manuals and all the documents you need by simply scanning the **QR code** on the dishwasher.

**FR** Accédez aux manuels et à tous les documents dont vous avez besoin en scannant simplement le code **QR situé** sur le lave-vaisselle.


ENERGY PRO GREEN,
RISPARMIO ENERGETICO
PER UN FUTURO BRILLANTE.
SAVING ENERGY FOR
A SHINING FUTURE.
ECONOMISIER L'ENERGIE POUR
UN AVENIR BRILLANT.

# RISPARMIA IL 20% DI ENERGIA OGNI GIORNO

IEC 63136:2019 COMPLIANT

## SAVES 20% OF ENERGY EVERY DAY

## ÉCONOMISE 20% D'ÉNERGIE CHAQUE JOUR

**IT** Risparmio energetico e sostenibilità sono due parole chiave quando si parla di gestire un'attività.
Il **sistema Energy Pro Green (EPG)** è il frutto di una ricerca dedicata a ridurre l'impatto ambientale attraverso l'ottimizzazione dell'isolamento del sistema di lavaggio.
La tecnologia EPG sfrutta in modo efficiente il recupero del calore rilasciato dall'acqua calda durante il processo di scarico, per **generare fino al 20% di risparmio sui consumi energetici giornalieri**.
EPG è disponibile come accessorio su modelli selezionati di lavastoviglie a capotta, offrendo un'opzione versatile e conveniente per **migliorare l'efficienza energetica** degli ambienti di lavoro.

**EN** Energy saving and sustainability are two key words when it comes to running a business.
The **Energy Pro Green (EPG) system** is the result of research dedicated to reducing environmental impact by optimising the insulation of the washing system.
EPG technology efficiently utilises the recovery of the heat released by the hot water during the draining process to **generate up to 20% savings on daily energy consumption**.
EPG is available as an accessory on selected pass-through washers models, offering a versatile and cost-effective option t**o improve the energy efficiency of workplaces**.

**FR** Les économies d'énergie et la durabilité sont deux mots clés lorsqu'il s'agit de gérer une entreprise.
Le **système Energy Pro Green (EPG)** est le fruit d'une recherche visant à réduire l'impact environnemental en optimisant l'isolation du système de lavage.
La technologie EPG utilise efficacement la récupération de la chaleur dégagée par l'eau chaude pendant le processus de rinçage pour **générer jusqu'à 20% d'économies sur la consommation d'énergie quotidienne**.
EPG est disponible en tant qu'accessoire sur certains modèles de lave-vaisselle à capot, offrant une option polyvalente et rentable pour **améliorer l'efficacité énergétique des environnements de travail**.

**-20% di energia**
-20% energy
-20% d'énergie

**Recupero dell'investimento**
Return on investment
Retour sur investissement

**Scelta sostenibile**
Sustainable choice
Choix durable

# GIRANTE DI LAVAGGIO OTTIMIZZATA PER LAVAGGI ECCELLENTI
OPTIMISED WASHING IMPELLER FOR EXCELLENT WASHING
BRAS DE LAVAGE OPTIMISÉ POUR DES LAVAGES EXCELLENTS

**IT** La struttura della girante di lavaggio e risciacquo è stata progettata **per potenziare il flusso d'acqua ed ottimizzare i consumi**, garantendo **risultati impeccabili ad ogni ciclo**.
Il suo design assicura una distribuzione uniforme dell'acqua, raggiungendo ogni punto del cesto, per una **pulizia precisa e completa**.

**EN** The structure of the washing and rinsing arms has been designed t**o enhance water flow and optimise consumption**, ensuring **flawless results with every cycle**.
Its design ensures uniform water distribution, reaching every point in the basket, for **precise and complete cleaning**.

**FR** La structure du bras de lavage et de rinçage est conçue **pour améliorer le débit d'eau et optimiser la consommation**, ce qui garantit des **résultats impeccables à chaque cycle**.
Sa conception assure une distribution uniforme de l'eau, atteignant chaque point du panier, pour un **nettoyage précis et complet**.

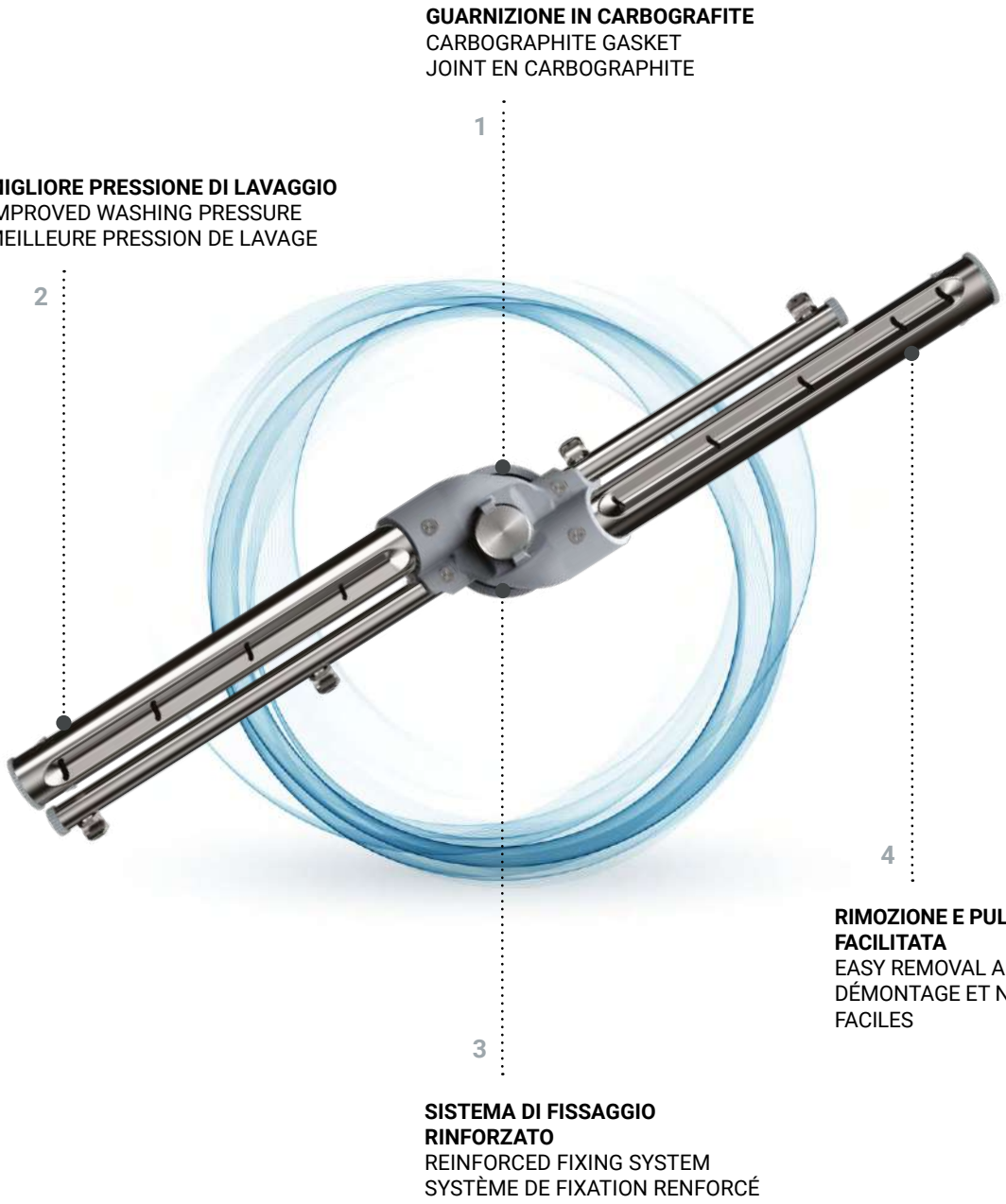


COFFEE CULTURE
COLD BREW
COLD BREW
COLD BREW
SPICE

KRUPPS RANGES

# LAVASTOVIGLIE SOTTOBANCO

## UNDERCOUNTER DISHWASHERS
## LAVE-VAISSELLE SOUS COMPTOIR





**LAVABICCHIERI**
GLASSWASHERS
LAVE-VERRES



**LAVAPIATTI PORTA FRONTALE**
FRONT-LOADING DISHWASHERS
LAVE-VAISSELLE PORTE FRONTALE



**LAVASTOVIGLIE MULTIFUNZIONE**
MULTIFUNCTION DISHWASHERS
LAVE-VAISSELLE MULTIFONCTIONS

## LA GAMMA IDEALE PER | THE PERFECT RANGE FOR | LA GAMME IDÉALE POUR



RESTAURANTS
& PIZZERIAS



BAR & PUB



BAKERIES &
PASTRY SHOPS



HOTELS



CATERING



ICE CREAM
PARLORS

**Facilità d'uso**
Easy to use
Facilité d'utilisation

**Pulizia impeccabile**
Impeccable cleanliness
Propreté irréprochable

**Consumi ottimizzati**
Optimised consumption
Consommations optimisées

**Prestazioni eccellenti**
Excellent performance
Excellentes performances

## LAVASTOVIGLIE SOTTOBANCO

UNDERCOUNTER DISHWASHERS

LAVE-VAISSELLE SOUS COMPTOIR

IT **Pratiche, robuste, perfette per i piccoli spazi**.
Le **lavastoviglie sottobanco Krupps** si adattano a qualsiasi esigenza garantendo piatti, posate e bicchieri splendenti in un lampo. Con **funzionalità avanzate** e un **design compatto**, le lavastoviglie sottobanco **offrono la potenza e le prestazioni necessarie per gestire volumi di lavoro impegnativi**, mantenendo al contempo la **praticità** e la **flessibilità** nelle operazioni quotidiane. Il controllo elettronico permette di gestire vari parametri per darvi un livello di personalizzazione assoluta con estrema semplicità. Facili da usare, robuste, tecnologiche e performanti, la **scelta ideale per rispondere a qualsiasi esigenza di lavaggio**.

EN **Practical, robust, perfect for small spaces**.
Krupps undercounter dishwashers **adapt it to every need, guaranteeing shiny dishes, cutlery and glasses in a flash**. With **advanced features** and a **compact design**, undercounter dishwashers **offer the power and performance needed to handle demanding work volumes**, while remaining **practical** and **flexible** in daily operations. The electronic control allows you to manage various parameters giving you the highest level of customisation with extreme simplicity. Easy to use, high-tech and efficient, **the ideal choice to meet any washing need**.

FR **Pratiques, robustes, parfaits pour les petits espaces**.
Les **lave-vaisselle sous-comptoir Krupps** répondent à tous les besoins, garantissant une vaisselle, des couverts et des verres resplendissants en un clin d'œil.
Dotés de **fonctions avancées** et d'un **design compact**, les lave-vaisselle sous-comptoir **offrent la puissance et les performances nécessaires pour traiter des volumes de travail importants**, tout en conservant la **commodité** et la **flexibilité** dans les opérations quotidiennes. Le contrôle électronique permet de gérer différents paramètres pour vous offrir un niveau absolu de personnalisation avec une extrême simplicité. Faciles à utiliser, technologiques et performants, **le choix idéal pour répondre à tous les besoins de lavage**.

## CARATTERISTICHE UNICHE
UNIQUE FEATURES | CARACTÉRISTIQUES UNIQUES



1

**VALVOLA ANTIRIFLUSSO STANDARD**
NON-RETURN VALVE AS STANDARD
SOUPAPE ANTI-RETOUR EN DOTATION STANDARD



2

**VASCA IGIENICA STAMPATA**
HYGIENIC PRINTED INCLINED TANK
CUVE HYGIENIQUE IMPRIMÉE ET INCLINÉE



3

**GIRANTI DI LAVAGGIO/RISCIACQUO OTTIMIZZATE**
OPTIMISED WASHING AND RINSING ARMS
BRAS DE LAVAGE/RINÇAGE OPTIMISÉES



4

**SISTEMA TRIPLO FILTRO**
TRIPLE FILTER SYSTEM
TRIPLE SYSTÈME DE FILTRAGE



5

**POMPA DI SCARICO FRONTALE AUTOPORTANTE**
SELF-SUPPORTING FRONT DRAIN PUMP
POMPE DE VIDANGE FRONTALE AUTOPORTANTE



6

**FACILE MANUTENZIONE FRONTALE**
EASY FRONT SIDE MAINTENANCE
PRÊT ENTRETIEN FRONTAL



7

**DOPPIO DOSATORE SEPARATO DI DETERGENTE E BRILLANTANTE**
SEPARATE DOUBLE DETERGENT AND RINSE-AID DISPENSER
DOUBLE DOSEUR SÉPARÉ DE DÉTERGENT ET DE PRODUIT DE RINÇAGE



8

**TUBO DI SCARICO BOILER**
DRAIN PIPE FOR THE BOILER
TUYAU DE VINDAGE SUR CHAFFEU



9

**TERMOSTATI DI SICUREZZA FRONTALI**
FRONT-FACING SAFETY THERMOSTATS
THERMOSTATS DE SÉCURITÉ FRONTAUX



10

**SONDE DI TEMPERATURA FRONTALI CON TERMINALE RIMOVIBILE**
FRONT-SIDE TEMPERATURE PROBES WITH DETACHABLE TERMINAL
SONDES DE TEMPÉRATURE FRONTALE AVEC TERMINAL AMOVIBLE



11

**PORTA CON DOPPIA PARETE PER COIBENTAZIONE TERMO-ACUSTICA**
DOUBLE-WALLED DOOR FOR THERMAL-ACOUSTIC INSULATION
PORTE AVEC DOUBLE PAROI POUR ISOLATION THERMO-ACOUSTIQUE

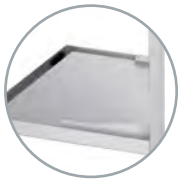

12

**STAFFE DI RINFORZO PORTA 20/10**
DOOR REINFORCEMENT BRACKETS 20/10
SUPPORTS DE RENFORT DE PORTE 20/10



13

**GUIDE CESTO RINFORZATE IN 20/10**
REINFORCED BASKET GUIDES IN 20/10
GUIDES PANIER REINFORCÉES 20/10



14

**PRESSOSTATO CON TRAPPOLA D'ARIA**
PRESSURE SWITCH WITH AIR TRAP
PRÉSSOSTAT AVEC PIÈGE À AIR

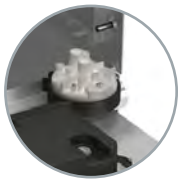

15

**ACQUATECH SYSTEM (BT MODELS)**



16

**CONTROLLO ELETTRONICO ESTRAIBILE**
EXTRACTABLE ELECTRONIC CONTROL
CONTRÔLE ÉLECTRONIQUE AMOVIBLE



17

**DISPLAY ADVANCE DIGIT**

# CARATTERISTICHE UNICHE
UNIQUE FEATURES | CARACTÉRISTIQUES UNIQUES



**Consumi dimezzati**
Reduced consumption by half
Consommation réduite de moitié

**Doppia capacità di carico**
Duplicate load capacity
Double capacité de charge

## DOUBLE LOAD

**IT** **DOUBLE Load** è il sistema che **raddoppia la capacità di carico** delle lavastoviglie sottobanco, consentendo di lavare due cesti contemporaneamente, **riducendo del 50% i consumi di acqua, elettricità e detergente** rispetto ad un uso convenzionale. Dotato di guide telescopiche a scomparsa, **DOUBLE Load** permette di lavare anche stoviglie più grandi come calici e piatti senza ostacoli. Uno strumento indispensabile per attività come **hotel**, **bar** e **B&B**, che necessitano di passare rapidamente dal servizio delle colazioni agli aperitivi e pranzi. La scelta intelligente per **risparmiare tempo e denaro**!

**EN** **DOUBLE Load** is the system that **doubles the load capacity** of undercounter dishwashers, allowing two baskets to be washed at the same time, **reducing water**, **electricity and detergent consumption by 50%** compared to conventional use. Equipped with retractable telescopic rails, **DOUBLE Load** allows even larger dishes such as glasses and plates to be washed unhindered. An indispensable tool for businesses such as **hotels**, **bars** and **B&Bs**, which need to move quickly from serving breakfasts to aperitifs and lunches. The smart choice **to save time and money**!

**FR** **DOUBLE Load** est le système qui **double la capacité de charge** des lave-vaisselle sous-comptoir, permettant de laver deux paniers en même temps et de **réduire la consommation d'eau**, **d'électricité et de détergent de 50%** par rapport à une utilisation conventionnelle.
Équipé de guides télescopiques rétractables, **DOUBLE Load** permet de laver sans entrave la vaisselle la plus volumineuse, comme les verres à pied et les assiettes. Un outil indispensable pour les établissements tels que **les hôtels**, **les bars** et **les chambres d'hôtes**, qui doivent passer rapidement du petit-déjeuner à l'apéritif et au déjeuner. Un choix judicieux pour **gagner du temps et de l'argent**!

# CARATTERISTICHE UNICHE
UNIQUE FEATURES | CARACTÉRISTIQUES UNIQUES



**Maggior isolamento acustico**
Increased acoustic insulation
Meilleure isolation acoustique

**Maggiore protezione delle stoviglie**
Increased protection of crockery
Protection accrue de la vaisselle

## SOFT START

**IT** Il sistema di avvio ciclo **SOFT Start**, grazie alla partenza delicata che aumenta gradualmente, non solo **migliora l'isolamento acustico**, ma protegge anche le stoviglie, **eliminando qualsiasi rischio** di danneggiarle durante il ciclo di lavaggio.

**EN** The **SOFT Start** cycle start system, with its smooth, gradually increasing start, not only **improves sound insulation**, but also protects the dishes, **eliminating the risk** of damaging them during the wash cycle.

**FR** Le système de démarrage du cycle **SOFT Start**, avec son démarrage progressif en douceur, **améliore non seulement l'isolation acoustique**, mais protège également la vaisselle, en **éliminant tout risque** de l'endommager pendant le cycle de lavage.

## SOFT DOOR

**IT** Grazie al **sistema SOFT Door**, la porta si chiude con un **movimento fluido e delicato**, proteggendo le stoviglie all'interno del cesto e salvaguardando la porta da aperture e chiusure brusche.

**EN** Thanks to the **SOFT Door system**, the door closes in a **smooth, gentle motion**, protecting the crockery inside the basket and safeguarding the door against abrupt opening and closing.

**FR** Grâce au **système SOFT Door**, la porte se ferme en douceur avec un **mouvement fluide**, protégeant la vaisselle dans le panier et évitant les ouvertures et fermetures brusques de la porte.

KRUPPS DISHWASHER MACHINES

WARRANTY 24 MONTHS WARRANTY

## LAVABICCHIERI

GLASSWASHER
LAVE-VERRES



| | |
|---|---|
| MODELLO / MODEL / MODÈLE | ● C327 |
| PREZZO / PRICE / PRIX | 2.220,00 € |

### MISURE | MEASURES | MESURES

| | |
|---|---|
| Cesto<br>Basket / Panier | 350x350 mm |
| Dimensioni<br>Dimensions / Dimensions (l-p-h) | 420x485x660h mm |
| Altezza utile<br>Working height / Hauter utile | 270 mm |

### DATI TECNICI | TECHNICAL DATA | DONNÉES TECHNIQUES

| | | |
|---|---|---|
| Ciclo lavaggio<br>Washing cycle / Cycle lavage | Max +55° | 90/120/150/180 sec |
| n° Cesti/Ora<br>n° Basket/Hour / nb Paniers/Heure | Max +55° | max 40 |
| Resistenza vasca<br>Tank heating element / Résistance bac | | 2,6 kW |
| Capacità vasca<br>Tank capacity / Capacité bac | | 13 l |
| Resistenza boiler<br>Boiler heating element / Résistance réservoir | | 2,5 kW |
| Capacità boiler<br>Boiler capacity / Capacité réservoir | | 3,2 l |
| Potenza pompa<br>Washing pump power / Puissance pompe | | 0,19 kW - 0,25 hp |
| Potenza totale<br>Total power input / Puissance totale | | 2,79 kW |
| Corrente<br>Current / Courant | | 16 A |
| Tensione alimentazione standard / Standard input voltage / Tension d'alimentation standard | | 230V1N - 50Hz |

### DATI SPECIFICI | SPECIFIC DATA | DONNÉES SPÉCIFIQUES

| | |
|---|---|
| °f Durezza acqua consigliata / Recommended water hardness / Dureté de l'eau conseillée | 7°f - 10°f |
| Consumo acqua per ciclo / Water consuption per cycle / Consommation d'eau pour cycle (2 bar) | 2 l |
| Dosatore regolabile di detergente e brillantante<br>Adjustable detergent and rinse-aid dispenser<br>Doseur réglable de détergent et produit de brillance | STANDARD |

| MODELLO / MODEL / MODÈLE | | ● C327 |
|---|---|---|

## CORREDO STANDARD | STANDARD EQUIPMENT | EQUIPEMENT STANDARD

| | | |
|---|---|---|
| **207054** | Cesto per bicchieri dim. 350x350x150mm<br>Basket for glasses dim. 350x350x150mm<br>Panier pour verres dim. 350x350x150mm | 2 |
| **1153** | Portapiattini 12 posti<br>Saucer holder 12 pieces / Porte-petites assiettes 12 places | 1 |
| **1155** | Portaposate<br>Cutlery insert / Porte-couverts | 1 |

## CONFIGURAZIONE INIZIALE | INITIAL CONFIGURATION | CONFIGURATION INITIALE

| | | |
|---|---|---|
| **60HZ35** | Motore 60Hz<br>Motor 60Hz / Moteur 60Hz | 125,00 € |
| **CA500** | Pompa di pressione installata 0,5hp 50Hz<br>Built-in booster pump 0,5hp 50Hz<br>Pompe de pression installée 0,5hp 50Hz | 366,00 € |
| **DP45** | Pompa di scarico installata 32W con Ecoclean<br>Built-in drain pump 32W with Ecoclean<br>Pompe de vidange installée 32W avec Ecoclean | 285,00 € |
| **CR35** | Corredo con 2 cesti tondi e supporto<br>Set with 2 round baskets and support<br>Ensemble avec 2 paniers ronds et support | 31,00 € |

## ACCESSORI COMPATIBILI | COMPATIBLE OPTIONALS | ACCESSOIRES COMPATIBLES

| | | |
|---|---|---|
| **3294K** | Kit 4 Piedini Inox 50-70mm<br>Kit 4 Stainless steel feet 50-70mm<br>Kit 4 Pieds inox 50-70mm | 59,00 € |

KIT POST INSTALLAZIONE | POST-INSTALLATION KIT | KIT POST-INSTALLATION (pag. 50)

CESTI COMPATIBILI | COMPATIBLE BASKETS | PANIERS COMPATIBLES (pag. 54)

KRUPPS DISHWASHER MACHINES

WARRANTY 24 MONTHS WARRANTY

## LAVABICCHIERI
GLASSWASHER
LAVE-VERRES






| MODELLO / MODEL / MODÈLE | C426 | C432 | C432-S | C432-BT |
|---|---|---|---|---|
| PREZZO / PRICE / PRIX | 2.426,00 € | 2.730,00 € | 3.010,00 € | 3.380,00 € |
| FOCUS | | | Softener | Break Tank |
| **MISURE \| MEASURES \| MESURES** | | | | |
| Cesto<br>Basket / Panier | 400x400 mm | 400x400 mm | 400x400 mm | 400x400 mm |
| Dimensioni<br>Dimensions / Dimensions (l-p-h) | 470x535x660h mm | 470x535x710h mm | 470x595x710h mm | 470x535x710h mm |
| Altezza utile<br>Working height / Hauter utile | 270 mm | 310 mm | 310 mm | 310 mm |
| **DATI TECNICI \| TECHNICAL DATA \| DONNÉES TECHNIQUES** | | | | |
| Ciclo lavaggio<br>Washing cycle / Cycle lavage — Max +55° | 90/120/150/180 sec | 90/120/150/180 sec | 90/120/150/180 sec | 90/120/150/180 sec |
| n° Cesti/Ora<br>n° Basket/Hour / nb Paniers/Heure — Max +55° | max 40 | max 40 | max 40 | max 40 |
| Resistenza vasca<br>Tank heating element / Résistance bac | 2,6 kW | 2,6 kW | 2,6 kW | 2,6 kW |
| Capacità vasca<br>Tank capacity / Capacité bac | 17 l | 17 l | 17 l | 17 l |
| Resistenza boiler<br>Boiler heating element / Résistance réservoir | 2,5 kW | 2,5 kW | 2,5 kW | 2,6 kW |
| Capacità boiler<br>Boiler capacity / Capacité réservoir | 3,2 l | 3,2 l | 3,2 l | 3,2 l |
| Potenza pompa<br>Washing pump power / Puissance pompe | 0,19 kW - 0,25 hp | 0,26 kW - 0,35 hp | 0,26 kW - 0,35 hp | 0,26 kW - 0,35 hp |
| Potenza totale<br>Total power input / Puissance totale | 2,79 kW | 2,86 kW | 2,86 kW | 2,86 kW |
| Corrente<br>Current / Courant | 16 A | 16 A | 16 A | 16 A |
| Tensione alimentazione standard / Standard input voltage / Tension d'alimentation standard | 230V1N - 50Hz | 230V1N - 50Hz | 230V1N - 50Hz | 230V1N - 50Hz |
| **DATI SPECIFICI \| SPECIFIC DATA \| DONNÉES SPÉCIFIQUES** | | | | |
| °f Durezza acqua consigliata / Recommended water hardness / Dureté de l'eau conseillée | 7°f - 10°f | 7°f - 10°f | >15 – 40°f | 7°f - 10°f |
| Consumo acqua per ciclo / Water consuption per cycle / Consommation d'eau pour cycle (2 bar) | 2,4 l | 2,4 l | 2,4 l | 2,4 l |
| Dosatore regolabile di detergente e brillantante<br>Adjustable detergent and rinse-aid dispenser<br>Doseur réglable de détergent et produit de brillance | STANDARD | STANDARD | STANDARD | STANDARD |
| Addolcitore automatico incorporato<br>Built-in automatic water softener<br>Adoucisseur automatique incorporé | - | - | STANDARD | - |
| BREAK TANK Acquatech System e pompa di risciacquo<br>Acquatech system and rinse pump<br>Acquatech system et pompe de rinçage | - | - | - | STANDARD |



BREAK TANK · WATER SOFTENER · STANDARD

| MODELLO / MODEL / MODÈLE | | C426 | C432 | C432-S | C432-BT |
|---|---|---|---|---|---|
| **CORREDO STANDARD \| STANDARD EQUIPMENT \| EQUIPEMENT STANDARD** | | | | | |
| **208054** | Cesto per bicchieri dim. 400x400x150mm<br>Basket for glasses dim. 400x400x150mm<br>Panier pour verres dim. 400x400x150mm | 2 | 2 | 2 | 2 |
| **1153** | Portapiattini 12 posti<br>Saucer holder 12 pieces / Porte-petites assiettes 12 places | 1 | 1 | 1 | 1 |
| **1155** | Portaposate<br>Cutlery insert / Porte-couverts | 1 | 1 | 1 | 1 |
| **3501** | Imbuto per sale<br>Salt funnel / Entonnoir pour sel | - | - | 1 | - |
| **CALTEST** | Test durezza acqua<br>Water hardness test kit/ Test de dureté de l'eau | - | - | 1 | - |
| **CONFIGURAZIONE INIZIALE \| INITIAL CONFIGURATION \| CONFIGURATION INITIALE** | | | | | |
| **PST45** | Sistema apertura/chiusura SOFT Door<br>SOFT Door opening/closing system<br>Système d'ouverture/fermeture SOFT Door | - | 168,00 € | 168,00 € | 168,00 € |
| **DGT41** | Optional trifase 400V3N - Resistenza boiler 4kW<br>Optional Three-phase 400V3N - Boiler resistance 4kW<br>Option triphasée 400V3N - Résistance réservoir 4kW | 273,00 € | 273,00 € | 273,00 € | - |
| **60HZ35** | Motore 60Hz<br>Motor 60Hz / Moteur 60Hz | 125,00 € | - | - | - |
| **60HZ40** | Motore 60Hz<br>Motor 60Hz / Moteur 60Hz | - | 125,00 € | 125,00 € | 125,00 € |
| **CA500** | Pompa di pressione installata 0,5hp 50Hz<br>Built-in booster pump 0,5hp 50Hz<br>Pompe de pression installée 0,5hp 50Hz | 366,00 € | 366,00 € | - | - |
| **DP45** | Pompa di scarico installata 32W con Ecoclean<br>Built-in drain pump 32W with Ecoclean<br>Pompe de vidange installée 32W avec Ecoclean | 285,00 € | 285,00 € | 285,00 € | 285,00 € |
| **CR40** | Corredo con 2 cesti tondi e supporto<br>Set with 2 round baskets and support<br>Ensemble avec 2 paniers ronds et support | 31,00 € | 31,00 € | 31,00 € | 31,00 € |
| **EPF40** | Kit filtri inox vasca "EASY Pro"<br>Stainless steel tank filter kit "EASY Pro"<br>Kit filtres inox bac "EASY Pro" | - | 298,00 € | 298,00 € | 298,00 € |
| **ACCESSORI COMPATIBILI \| COMPATIBLE OPTIONALS \| ACCESSOIRES COMPATIBLES** | | | | | |
| **3294K** | Kit 4 Piedini Inox 50-70mm<br>Kit 4 Stainless steel feet 50-70mm<br>Kit 4 Pieds inox 50-70mm | 59,00 € | 59,00 € | 59,00 € | 59,00 € |
| **SO3100K** | Kit sistema ad osmosi inversa 180l/h<br>Kit reverse osmosis system 180l/h<br>Kit de système à osmose inverse 180l/h | - | - | . | 3.064,00 € |
| **SO3200K** | Kit sistema ad osmosi inversa 180l/h con serbatoio 4l<br>Kit reverse osmosis system 180l/h with 4l tank<br>Kit de système à osmose inverse 180l/h avec réservoir de 4l | - | - | . | 3.635,00 € |

KIT POST INSTALLAZIONE | POST-INSTALLATION KIT | KIT POST-INSTALLATION (pag. 50)

CESTI COMPATIBILI | COMPATIBLE BASKETS | PANIERS COMPATIBLES (pag. 54)

KRUPPS DISHWASHER MACHINES

WARRANTY 24 MONTHS WARRANTY

## LAVAPIATTI PORTA FRONTALE
FRONT-LOADING DISHWASHER
LAVE-VAISSELLE PORTE FRONTALE






| MODELLO / MODEL / MODÈLE | C537 | C537-S | C537-BT | C537-BTS |
|---|---|---|---|---|
| PREZZO / PRICE / PRIX | 3.348,00 € | 3.650,00 € | 3.990,00 € | 4.240,00 € |
| FOCUS | | Softener | Break Tank | Break Tank + Softener |

### MISURE | MEASURES | MESURES

| | | | | |
|---|---|---|---|---|
| Cesto<br>Basket / Panier | 500x500 mm | 500x500 mm | 500x500 mm | 500x500 mm |
| Dimensioni<br>Dimensions / Dimensions (l-p-h) | 585x600x815h mm | 585x600x815h mm | 585x600x815h mm | 585x600x815h mm |
| Altezza utile<br>Working height / Hauter utile | 385 mm | 385 mm | 385 mm | 385 mm |
| Teglie<br>Trays / Plats à four | GN1/1 Special basket required | GN1/1 Special basket required | GN1/1 Special basket required | GN1/1 Special basket required |

### DATI TECNICI | TECHNICAL DATA | DONNÉES TECHNIQUES

| | | | | |
|---|---|---|---|---|
| Ciclo lavaggio<br>Washing cycle / Cycle lavage (Max +55°) | 90/110/120/180 sec | 90/110/120/180 sec | 90/110/120/180 sec | 90/110/120/180 sec |
| n° Cesti/Ora<br>n° Basket/Hour / nb Paniers/Heure (Max +55°) | max 40 | max 40 | max 40 | max 40 |
| Resistenza vasca<br>Tank heating element / Résistance bac | 2,6 kW | 2,6 kW | 2,6 kW | 2,6 kW |
| Capacità vasca<br>Tank capacity / Capacité bac | 22 l | 22 l | 22 l | 22 l |
| Resistenza boiler<br>Boiler heating element / Résistance réservoir | 2,5 kW | 2,5 kW | 2,5 kW | 2,5 kW |
| Capacità boiler<br>Boiler capacity / Capacité réservoir | 7,3 l | 7,3 l | 7,3 l | 7,3 l |
| Potenza pompa<br>Washing pump power / Puissance pompe | 0,52 kW - 0,7 hp | 0,52 kW - 0,7 hp | 0,52 kW - 0,7 hp | 0,52 kW - 0,7 hp |
| Potenza totale<br>Total power input / Puissance totale | 3,12 kW | 3,12 kW | 3,12 kW | 3,12 kW |
| Corrente<br>Current / Courant | 16 A | 16 A | 16 A | 16 A |
| Tensione alimentazione standard / Standard input voltage / Tension d'alimentation standard | 230V1N - 50Hz | 230V1N - 50Hz | 230V1N - 50Hz | 230V1N - 50Hz |

### DATI SPECIFICI | SPECIFIC DATA | DONNÉES SPÉCIFIQUES

| | | | | |
|---|---|---|---|---|
| °f<br>Durezza acqua consigliata / Recommended water hardness / Dureté de l'eau conseillée | 7°f - 10°f | >15°f - 40°f | 7°f - 10°f | >15°f - 40°f |
| Consumo acqua per ciclo / Water consuption per cycle / Consommation d'eau pour cycle (2 bar) | 2,4 l | 2,4 l | 2,4 l | 2,4 l |
| Dosatore regolabile di detergente e brillantante<br>Adjustable detergent and rinse-aid dispenser<br>Doseur réglable de détergent et produit de brillance | STANDARD | STANDARD | STANDARD | STANDARD |
| Addolcitore automatico incorporato<br>Built-in automatic water softener<br>Adoucisseur automatique incorporé | - | STANDARD | - | STANDARD |
| BREAK TANK<br>Acquatech System e pompa di risciacquo<br>Acquatech system and rinse pump<br>Acquatech system et pompe de rinçage | - | - | STANDARD | STANDARD |



BREAK TANK WATER SOFTENER STANDARD

| MODELLO / MODEL / MODÈLE | | C537 | C537-S | C537-BT | C537-BTS |
|---|---|---|---|---|---|
| **CORREDO STANDARD \| STANDARD EQUIPMENT \| EQUIPEMENT STANDARD** | | | | | |
| **800202** | Cesto per bicchieri dim. 500x500x100mm<br>Basket for glasses dim. 500x500x100mm<br>Panier pour verres dim. 500x500x100mm | 1 | 1 | 1 | 1 |
| **800211** | Cesto 18 piatti dim. 500x500x100mm<br>Basket for 18 dishes dim. 500x500x100mm<br>Panier 18 assiettes dim. 500x500x100mm | 1 | 1 | 1 | 1 |
| **1155** | Portaposate<br>Cutlery insert / Porte-couverts | 2 | 2 | 2 | 2 |
| **3501** | Imbuto per sale<br>Salt funnel / Entonnoir pour sel | - | 1 | - | 1 |
| **CALTEST** | Test durezza acqua<br>Water hardness test kit / Test de dureté de l'eau | - | 1 | - | 1 |
| **CONFIGURAZIONE INIZIALE \| INITIAL CONFIGURATION \| CONFIGURATION INITIALE** | | | | | |
| **SST10** | Avvio ciclo SOFT Start<br>SOFT Start / Demarrage cycle SOFT Start | 95,00 € | 95,00 € | 95,00 € | 95,00 € |
| **PST50** | Sistema apertura/chiusura SOFT Door<br>SOFT Door opening/closing system<br>Système d'ouverture/fermeture SOFT Door | 168,00 € | 168,00 € | 168,00 € | 168,00 € |
| **60HZ50** | Motore 60Hz<br>Motor 60Hz / Moteur 60Hz | 125,00 € | 125,00 € | 125,00 € | 125,00 € |
| **CA500** | Pompa di pressione installata 0,5hp 50Hz<br>Built-in booster pump 0,5hp 50Hz<br>Pompe de pression installée 0,5hp 50Hz | 366,00 € | 366,00 € | - | - |
| **DL50** | DOUBLE Load supporto doppio cesto<br>DOUBLE Load double basket support<br>DOUBLE Load support double panier | 494,00 € | 494,00 € | 494,00 € | 494,00 € |
| **DP45** | Pompa di scarico installata 32W con Ecoclean<br>Built-in drain pump 32W with Ecoclean<br>Pompe de vidange installée 32W avec Ecoclean | 285,00 € | 285,00 € | 285,00 € | 285,00 € |
| **KDW543** | Doppia parete isolamento termoacustico +18mm<br>Double wall for thermal and acoustic insulation +18mm<br>Double paroi d'isolation thermo-acoustique +18mm | 398,00 € | 398,00 € | 398,00 € | 398,00 € |
| **EPF50** | Kit filtri inox vasca "EASY Pro"<br>Stainless steel tank filter kit "EASY Pro"<br>Kit filtres inox bac "EASY Pro" | 298,00 € | 298,00 € | 298,00 € | 298,00 € |
| **ACCESSORI COMPATIBILI \| COMPATIBLE OPTIONALS \| ACCESSOIRES COMPATIBLES** | | | | | |
| **SPI40** | Mobile supporto inox dim. 580x565x450h+Piedini H120-190mm / Stainless steel table support dim. 580x565x450h +Feet H120-190mm / Mobile support inox dim. 580x565x450h+Pieds H120-190mm | 474,00 € | 474,00 € | 474,00 € | 474,00 € |
| **PB40** | Porta battente per SPI40<br>Reversible door for SPI40<br>Porte battant pour SPI40 | 285,00 € | 285,00 € | 285,00 € | 285,00 € |
| **SPI41** | Supporto aperto per lavastoviglie 583x524x566mm<br>Open support for dishwasher 583x524x566mm<br>Support ouvert pour lave-vaisselle 583x524x566mm | 361,00 € | 361,00 € | 361,00 € | 361,00 € |
| **3294K** | Kit 4 Piedini Inox 50-70mm<br>Kit 4 Stainless steel feet 50-70mm<br>Kit 4 Pieds inox 50-70mm | 59,00 € | 59,00 € | 59,00 € | 59,00 € |
| **SO3100K** | Kit sistema ad osmosi inversa 180l/h<br>Kit reverse osmosis system 180l/h<br>Kit de système à osmose inverse 180l/h | - | - | 3.064,00 € | - |
| **SO3200K** | Kit sistema ad osmosi inversa 180l/h con serbatoio 4l<br>Kit reverse osmosis system 180l/h with 4l tank<br>Kit de système à osmose inverse 180l/h avec réservoir de 4l | - | - | 3.635,00 € | - |

KIT POST INSTALLAZIONE | POST-INSTALLATION KIT | KIT POST-INSTALLATION (pag. 50)

CESTI COMPATIBILI | COMPATIBLE BASKETS | PANIERS COMPATIBLES (pag. 54)

KRUPPS DISHWASHER MACHINES

WARRANTY 24 MONTHS WARRANTY

## LAVAPIATTI PORTA FRONTALE
FRONT-LOADING DISHWASHER
LAVE-VAISSELLE PORTE FRONTALE






| MODELLO / MODEL / MODÈLE | C537T | C537T-S | C537T-BT | C537T-BTS |
|---|---|---|---|---|
| PREZZO / PRICE / PRIX | 3.596,00 € | 3.900,00 € | 4.240,00 € | 4.490,00 € |
| FOCUS | | Softener | Break Tank | Break Tank + Softener |
| **MISURE \| MEASURES \| MESURES** | | | | |
| Cesto<br>Basket / Panier | 500x500 mm | 500x500 mm | 500x500 mm | 500x500 mm |
| Dimensioni<br>Dimensions / Dimensions (l-p-h) | 585x600x815h mm | 585x600x815h mm | 585x600x815h mm | 585x600x815h mm |
| Altezza utile<br>Working height / Hauter utile | 385 mm | 385 mm | 385 mm | 385 mm |
| Teglie<br>Trays / Plats à four | GN1/1 Special basket required | GN1/1 Special basket required | GN1/1 Special basket required | GN1/1 Special basket required |
| **DATI TECNICI \| TECHNICAL DATA \| DONNÉES TECHNIQUES** | | | | |
| Ciclo lavaggio<br>Washing cycle / Cycle lavage — Max +55° | 90/110/120/180 sec | 90/110/120/180 sec | 90/110/120/180 sec | 90/110/120/180 sec |
| n° Cesti/Ora<br>n° Basket/Hour / nb Paniers/Heure — Max +55° | max 40 | max 40 | max 40 | max 40 |
| Resistenza vasca<br>Tank heating element / Résistance bac | 2,6 kW | 2,6 kW | 2,6 kW | 2,6 kW |
| Capacità vasca<br>Tank capacity / Capacité bac | 22 l | 22 l | 22 l | 22 l |
| Resistenza boiler<br>Boiler heating element / Résistance réservoir | 5,4 kW | 5,4 kW | 5,4 kW | 5,4 kW |
| Capacità boiler<br>Boiler capacity / Capacité réservoir | 7,3 l | 7,3 l | 7,3 l | 7,3 l |
| Potenza pompa<br>Washing pump power / Puissance pompe | 0,52 kW - 0,7 hp | 0,52 kW - 0,7 hp | 0,52 kW - 0,7 hp | 0,52 kW - 0,7 hp |
| Potenza totale<br>Total power input / Puissance totale | 5,92 kW | 5,92 kW | 5,92 kW | 5,92 kW |
| Corrente<br>Current / Courant | 16 A | 16 A | 16 A | 16 A |
| Tensione alimentazione standard / Standard input voltage / Tension d'alimentation standard | 400V3N - 50Hz | 400V3N - 50Hz | 400V3N - 50Hz | 400V3N - 50Hz |
| **DATI SPECIFICI \| SPECIFIC DATA \| DONNÉES SPÉCIFIQUES** | | | | |
| °f Durezza acqua consigliata / Recommended water hardness / Dureté de l'eau conseillée | 7°f - 10°f | >15°f - 40°f | 7°f - 10°f | >15°f - 40°f |
| Consumo acqua per ciclo / Water consuption per cycle / Consommation d'eau pour cycle (2 bar) | 2,4 l | 2,4 l | 2,4 l | 2,4 l |
| Dosatore regolabile di detergente e brillantante<br>Adjustable detergent and rinse-aid dispenser<br>Doseur réglable de détergent et produit de brillance | STANDARD | STANDARD | STANDARD | STANDARD |
| Addolcitore automatico incorporato<br>Built-in automatic water softener<br>Adoucisseur automatique incorporé | - | STANDARD | - | STANDARD |
| BREAK TANK Acquatech System e pompa di risciacquo<br>Acquatech system and rinse pump<br>Acquatech system et pompe de rinçage | - | - | STANDARD | STANDARD |



BREAK TANK · WATER SOFTENER · STANDARD

| MODELLO / MODEL / MODÈLE | | C537T | C537T-S | C537T-BT | C537T-BTS |
|---|---|---|---|---|---|
| **CORREDO STANDARD \| STANDARD EQUIPMENT \| EQUIPEMENT STANDARD** | | | | | |
| **800202** | Cesto per bicchieri dim. 500x500x100mm<br>Basket for glasses dim. 500x500x100mm<br>Panier pour verres dim. 500x500x100mm | 1 | 1 | 1 | 1 |
| **800211** | Cesto 18 piatti dim. 500x500x100mm<br>Basket for 18 dishes dim. 500x500x100mm<br>Panier 18 assiettes dim. 500x500x100mm | 1 | 1 | 1 | 1 |
| **1155** | Portaposate<br>Cutlery insert / Porte-couverts | 2 | 2 | 2 | 2 |
| **3501** | Imbuto per sale<br>Salt funnel / Entonnoir pour sel | - | 1 | - | 1 |
| **CALTEST** | Test durezza acqua<br>Water hardness test kit / Test de dureté de l'eau | - | - | 1 | - |
| **CONFIGURAZIONE INIZIALE \| INITIAL CONFIGURATION \| CONFIGURATION INITIALE** | | | | | |
| **SST10** | Avvio ciclo SOFT Start<br>SOFT Start / Demarrage cycle SOFT Start | 95,00 € | 95,00 € | 95,00 € | 95,00 € |
| **PST50** | Sistema apertura/chiusura SOFT Door<br>SOFT Door opening/closing system<br>Système d'ouverture/fermeture SOFT Door | 168,00 € | 168,00 € | 168,00 € | 168,00 € |
| **V230-3** | Optional 230V/3<br>Optional 230V/3 / Optional 230V/3 | 272,00 € | 272,00 € | 272,00 € | 272,00 € |
| **60HZ50** | Motore 60Hz<br>Motor 60Hz / Moteur 60Hz | 125,00 € | 125,00 € | 125,00 € | 125,00 € |
| **CA500** | Pompa di pressione installata 0,5hp 50Hz<br>Built-in booster pump 0,5hp 50Hz<br>Pompe de pression installée 0,5hp 50Hz | 366,00 € | 366,00 € | - | - |
| **DL50** | DOUBLE Load supporto doppio cesto<br>DOUBLE Load double basket support<br>DOUBLE Load support double panier | 494,00 € | 494,00 € | 494,00 € | 494,00 € |
| **DP45** | Pompa di scarico installata 32W con Ecoclean<br>Built-in drain pump 32W with Ecoclean<br>Pompe de vidange installée 32W avec Ecoclean | 285,00 € | 285,00 € | 285,00 € | 285,00 € |
| **HP90** | Resistenza boiler 8,1kW<br>Boiler heating element 8,1kW / Résistance réservoir 8,1kW | 30,00 € | 30,00 € | 30,00 € | 30,00 € |
| **KDW543** | Doppia parete isolamento termoacustico +18mm<br>Double wall for thermal and acoustic insulation +18mm<br>Double paroi d'isolation thermo-acoustique +18mm | 398,00 € | 398,00 € | 398,00 € | 398,00 € |
| **EPF50** | Kit filtri inox vasca "EASY Pro"<br>Stainless steel tank filter kit "EASY Pro"<br>Kit filtres inox bac "EASY Pro" | 298,00 € | 298,00 € | 298,00 € | 298,00 € |
| **ACCESSORI COMPATIBILI \| COMPATIBLE OPTIONALS \| ACCESSOIRES COMPATIBLES** | | | | | |
| **SPI40** | Mobile supporto inox dim. 580x565x450h+Piedini H120-190mm / Stainless steel table support dim. 580x565x450h +Feet H120-190mm / Mobile support inox dim. 580x565x450h+Pieds H120-190mm | 474,00 € | 474,00 € | 474,00 € | 474,00 € |
| **PB40** | Porta battente per SPI40<br>Reversible door for SPI40<br>Porte battant pour SPI40 | 285,00 € | 285,00 € | 285,00 € | 285,00 € |
| **SPI41** | Supporto aperto per lavastoviglie 583x524x566mm<br>Open support for dishwasher 583x524x566mm<br>Support ouvert pour lave-vaisselle 583x524x566mm | 361,00 € | 361,00 € | 361,00 € | 361,00 € |
| **3294K** | Kit 4 Piedini Inox 50-70mm<br>Kit 4 Stainless steel feet 50-70mm<br>Kit 4 Pieds inox 50-70mm | 59,00 € | 59,00 € | 59,00 € | 59,00 € |
| **SO3100K** | Kit sistema ad osmosi inversa 180l/h<br>Kit reverse osmosis system 180l/h<br>Kit de système à osmose inverse 180l/h | - | - | 3.064,00 € | - |
| **SO3200K** | Kit sistema ad osmosi inversa 180l/h con serbatoio 4l<br>Kit reverse osmosis system 180l/h with 4l tank<br>Kit de système à osmose inverse 180l/h avec réservoir de 4l | - | - | 3.635,00 € | - |

**KIT POST INSTALLAZIONE | POST-INSTALLATION KIT | KIT POST-INSTALLATION (pag. 50)**

**CESTI COMPATIBILI | COMPATIBLE BASKETS | PANIERS COMPATIBLES (pag. 54)**

## LAVASTOVIGLIE MULTIFUNZIONE
MULTIFUNCTION DISHWASHERS
LAVE-VAISSELLE MULTIFONCTIONS




| MODELLO / MODEL / MODÈLE | C640 | C640-BT |
|---|---|---|
| PREZZO / PRICE / PRIX | 4.809,00 € | 5.450,00 € |
| FOCUS | | Break Tank |

### MISURE | MEASURES | MESURES

| | | | |
|---|---|---|---|
| | Cesto<br>Basket / Panier | 500x600 mm | 500x600 mm |
| | Dimensioni<br>Dimensions / Dimensions (l-p-h) | 585x715x865h mm | 585x715x865h mm |
| | Altezza utile<br>Working height / Hauter utile | 405 mm | 405 mm |
| | Teglie<br>Trays / Plats à four | GN1/1 - 60x40<br>Special basket required | GN1/1 - 60x40<br>Special basket required |

### DATI TECNICI | TECHNICAL DATA | DONNÉES TECHNIQUES

| | | | |
|---|---|---|---|
| | Ciclo lavaggio<br>Washing cycle / Cycle lavage — Max +55° | 90/120/150/180 sec | 90/120/150/180 sec |
| | n° Cesti/Ora<br>n° Basket/Hour / nb Paniers/Heure — Max +55° | max 40 | max 40 |
| | Resistenza vasca<br>Tank heating element / Résistance bac | 2,6 kW | 2,6 kW |
| | Capacità vasca<br>Tank capacity / Capacité bac | 30 l | 30 l |
| | Resistenza boiler<br>Boiler heating element / Résistance réservoir | 5,4 kW | 5,4 kW |
| | Capacità boiler<br>Boiler capacity / Capacité réservoir | 7,3 l | 7,3 l |
| | Potenza pompa<br>Washing pump power / Puissance pompe | 0,9 kW - 1,2 hp | 0,9 kW - 1,2 hp |
| | Potenza totale<br>Total power input / Puissance totale | 6,52 kW | 6,52 kW |
| | Corrente<br>Current / Courant | 16 A | 16 A |
| | Tensione alimentazione standard / Standard input voltage / Tension d'alimentation standard | 400V3N - 50Hz | 400V3N - 50Hz |

### DATI SPECIFICI | SPECIFIC DATA | DONNÉES SPÉCIFIQUES

| | | | |
|---|---|---|---|
| °f | Durezza acqua consigliata / Recommended water hardness / Dureté de l'eau conseillée | 7°f - 10°f | 7°f - 10°f |
| | Consumo acqua per ciclo / Water consuption per cycle / Consommation d'eau pour cycle (2 bar) | 2,4 l | 2,4 l |
| | Dosatore regolabile di detergente e brillantante<br>Adjustable detergent and rinse-aid dispenser<br>Doseur réglable de détergent et produit de brillance | STANDARD | STANDARD |
| BREAK TANK | Acquatech System e pompa di risciacquo<br>Acquatech system and rinse pump<br>Acquatech system et pompe de rinçage | - | STANDARD |


22 pz Ø 320mm


GN1/1 H=20mm
GN1/1 H=40mm


GN1/1 H=65mm


60X40 H=70mm


60x40 H=200mm



BREAK TANK WATER SOFTENER STANDARD

| MODELLO / MODEL / MODÈLE | | C640 | C640-BT |
|---|---|---|---|
| **CORREDO STANDARD \| STANDARD EQUIPMENT \| EQUIPEMENT STANDARD** | | | |
| **SST10** | Avvio ciclo SOFT Start<br>SOFT Start / Demarrage cycle SOFT Start | STANDARD | STANDARD |
| **PST50** | Sistema apertura/chiusura SOFT Door<br>SOFT Door opening/closing system<br>Système d'ouverture/fermeture SOFT Door | STANDARD | STANDARD |
| **640202** | Cesto vassoi 10/12 posti 500x600x100mm<br>Basket for trays 10/12 compartments 500x600x100mm<br>Panier plateaux 10/12 places 500x600x100mm | 1 | 1 |
| **640205** | Cesto per bicchieri dim. 500x600x100mm<br>Basket for glasses dim. 500x600x100mm<br>Panier pour verres dim. 500x600x100mm | 1 | 1 |
| **640222** | Cesto 22 piatti dim. 500x600x100mm<br>Basket for 22 dishes dim. 500x600x100mm<br>Panier 22 assiettes dim. 500x600x100mm | 1 | 1 |
| **1155** | Portaposate<br>Cutlery insert / Porte-couverts | 2 | 2 |
| **CONFIGURAZIONE INIZIALE \| INITIAL CONFIGURATION \| CONFIGURATION INITIALE** | | | |
| **V230-3** | Optional 230V/3<br>Optional 230V/3 / Optional 230V/3 | 272,00 € | 272,00 € |
| **60HZ60** | Motore 60Hz<br>Motor 60Hz / Moteur 60Hz | 125,00 € | 125,00 € |
| **CA500** | Pompa di pressione installata 0,5hp 50Hz<br>Built-in booster pump 0,5hp 50Hz<br>Pompe de pression installée 0,5hp 50Hz | 366,00 € | - |
| **DP65** | Pompa di scarico installata 32W con Ecoclean<br>Built-in drain pump 32W with Ecoclean<br>Pompe de vidange installée 32W avec Ecoclean | 285,00 € | 285,00 € |
| **HP90** | Resistenza boiler 8,1kW<br>Boiler heating element 8,1kW / Résistance réservoir 8,1kW | 30,00 € | 30,00 € |
| **EPF60** | Kit filtri inox vasca "EASY Pro"<br>Stainless steel tank filter kit "EASY Pro"<br>Kit filtres inox bac "EASY Pro" | 298,00 € | 298,00 € |
| **ACCESSORI COMPATIBILI \| COMPATIBLE OPTIONALS \| ACCESSOIRES COMPATIBLES** | | | |
| **SPI40** | Mobile supporto inox dim. 580x565x450h+Piedini H120-190mm / Stainless steel table support dim. 580x565x450h +Feet H120-190mm / Mobile support inox dim. 580x565x450h+Pieds H120-190mm | 474,00 € | 474,00 € |
| **PB40** | Porta battente per SPI40<br>Reversible door for SPI40<br>Porte battant pour SPI40 | 285,00 € | 285,00 € |
| **SPI41** | Supporto aperto per lavastoviglie 583x524x566mm<br>Open support for dishwasher 583x524x566mm<br>Support ouvert pour lave-vaisselle 583x524x566mm | 361,00 € | 361,00 € |
| **3294K** | Kit 4 Piedini Inox 50-70mm<br>Kit 4 Stainless steel feet 50-70mm<br>Kit 4 Pieds inox 50-70mm | 59,00 € | 59,00 € |
| **SO3100K** | Kit sistema ad osmosi inversa 180l/h<br>Kit reverse osmosis system 180l/h<br>Kit de système à osmose inverse 180l/h | - | 3.064,00 € |
| **SO3200K** | Kit sistema ad osmosi inversa 180l/h con serbatoio 4l<br>Kit reverse osmosis system 180l/h with 4l tank<br>Kit de système à osmose inverse 180l/h avec réservoir de 4l | - | 3.635,00 € |

KIT POST INSTALLAZIONE | POST-INSTALLATION KIT | KIT POST-INSTALLATION (pag. 50)

CESTI COMPATIBILI | COMPATIBLE BASKETS | PANIERS COMPATIBLES (pag. 54)



KRUPPS RANGES

# LAVASTOVIGLIE A CAPOTTA

## PASS-THROUGH DISHWASHERS
## LAVE-VAISSELLE À CAPOT





CH100 - CH100-BT
CH110 - CH110-S
CH110-BT - CH110-BTS



CH150 - CH150-BT

## LA GAMMA IDEALE PER | THE PERFECT RANGE FOR | LA GAMME IDÉALE POUR



RESTAURANTS
& PIZZERIAS



CANTEENS



BAKERIES &
PASTRY SHOPS



HOTELS



CATERING



ICE CREAM
PARLORS



BUTCHER
SHOP



HOSPITALS &
CARE HOMES

**Facilità d'uso**
Easy to use
Facilité d'utilisation

**Pulizia impeccabile**
Impeccable cleanliness
Propreté irréprochable

**Consumi ottimizzati**
Optimised consumption
Consommations optimisées

**Prestazioni eccellenti**
Excellent performance
Excellentes performances

# LAVASTOVIGLIE A CAPOTTA

PASS-THROUGH DISHWASHERS

LAVE-VAISSELLE À CAPOT

IT **Progettate per garantire la massima efficienza**, **le lavastoviglie a capotta Krupps** rappresentano la soluzione ideale per cicli di lavoro intensi e continuativi. **Versatili e robusti**, i nostri modelli sono concepiti per lavare una vasta gamma di stoviglie, **offrendo prestazioni elevate con un notevole risparmio economico**. La loro struttura solida assicura **comfort durante l'utilizzo e facilità d'operazione**, consentendo un'operatività fluida e senza intoppi. Inoltre, grazie alla loro componente tecnologica, garantiscono **risultati brillanti** e un **ridotto consumo energetico**.

EN **Designed for maximum efficiency**, **Krupps pass through dishwashers** are the ideal solution for intensive, continuous work cycles. **Versatile and robust**, our models are designed to wash a wide range of dishes, **offering high performance with considerable savings**. Their solid construction ensures **comfort in use and ease of operation**, allowing for smooth operation. Moreover, thanks to their technological component, they guarantee **brilliant results** and **low energy consumption**.

FR **Conçus pour garantir une efficacité maximale**, les **lave-vaisselle à capot Krupps** sont la solution idéale pour les cycles de travail intensifs et continus. **Polyvalents et robustes**, nos modèles sont conçus pour laver une large gamme de vaisselle, **offrant des performances élevées et des économies considérables**. Leur structure solide assure **confort d'utilisation et facilité d'utilisation**, ce qui permet un fonctionnement fluide et sans encombre. De plus, grâce à leur composante technologique, ils garantissent des **résultats brillants** et une **consommation d'énergie réduite**.

## CARATTERISTICHE UNICHE
UNIQUE FEATURES | CARACTÉRISTIQUES UNIQUES



1

**SISTEMA DI SICUREZZA APERTURA / CHIUSURA CAPOTTA**
HOOD OPENING/CLOSING DOOR SAFETY SYSTEM
SYSTÈME DE SÉCURITÉ POUR L'OUVERTURE/FERMETURE CAPOT



2

**GIRANTI DI LAVAGGIO/RISCIACQUO IN ACCIAIO INOX**
STAINLESS STEEL WASHING AND RINSING ARMS
BRAS DE LAVAGE/RINÇAGE EN ACIER INOX



3

**FILTRI INOX INTEGRALI IN ACCIAIO INOX**
INTEGRAL STAINLESS STEEL TANK FILTERS
FILTRES INOX INTÉGRAUX DE CUVE

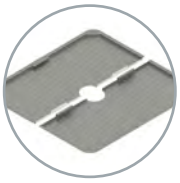

4

**VASCA IGIENICA STAMPATA**
HYGIENIC PRINTED INCLINED TANK
CUVE HYGIENIQUE IMPRIMÉE ET INCLINÉE



5

**SISTEMA TRIPLO FILTRO**
TRIPLE FILTER SYSTEM
TRIPLE SYSTÈME DE FILTRAGE



6

**POMPA DI SCARICO FRONTALE**
FRONT DRAIN PUMP
POMPE DE VIDANGE FRONTALE



7

**DOPPIO DOSATORE SEPARATO DI DETERGENTE E BRILLANTANTE**
SEPARATE DOUBLE DETERGENT AND RINSE-AID DISPENSER
DOUBLE DOSEUR SÉPARÉ DE DÉTERGENT ET DE PRODUIT DE RINÇAGE



8

**TUBO DI SCARICO BOILER**
DRAIN PIPE FOR THE BOILER
TUYAU DE VINDAGE SUR CHAFFEUR



9

**SONDE DI TEMPERATURA FRONTALI CON TERMINALE RIMOVIBILE**
FRONT-SIDE TEMPERATURE PROBES WITH DETACHABLE TERMINAL
SONDES DE TEMPÉRATURE FRONTALE AVEC TERMINAL AMOVIBLE



10

**FACILE MANUTENZIONE FRONTALE**
EASY FRONT SIDE MAINTENANCE
PRÊT ENTRETIEN FRONTAL



11

**DISPLAY ADVANCE DIGIT**

12

**PRESSOSTATO CON TRAPPOLA D'ARIA**
PRESSURE SWITCH WITH AIR TRAP
PRÉSSOSTAT AVEC PIÈGE À AIR



13

**SUPPORTO CESTO FACILMENTE REMOVIBILE**
EASILY REMOVABLE BASKET SUPPORT
SUPPORT PANIER SIMPLE À ENLEVER



14

**AVVIO CICLO "PUSH TO START"**
"PUSH TO START" SYSTEM
DÉMARRAGE "PUSH TO START"




15

**ACQUATECH SYSTEM (BT MODELS)**



16

**DOPPIO MICRO-SWITCH**
DOUBLE MICRO-SWITCH
DOUBLE MICRO-CONTACTEUR



17

**VALVOLA ANTIRIFLUSSO STANDARD**
NON-RETURN VALVE AS STANDARD
SOUPAPE ANTI-RETOUR EN DOTATION STANDARD



## CH100 & CH100-BT, MASSIMA EFFICIENZA, MINIMO CONSUMO
HIGHEST EFFICIENCY, LOWEST CONSUMPTION
EFFICACITÉ MAXIMALE, CONSOMMATION MINIMALE

**IT** modelli **CH100 e CH100-BT**, grazie alla loro vasca compatta, **riducono significativamente i consumi di acqua e detergente** rispetto ai modelli standard, assicurando contemporaneamente un'alta produttività e prestazioni eccellenti.

**EN** The **CH100 and CH100-BT** models, with their compact tank, **significantly reduce water and detergent consumption** compared to standard models, while ensuring high productivity and excellent performance.

**FR** Les modèles **CH100 et CH100-BT**, avec leur cuve compacte, **réduisent considérablement la consommation d'eau et de détergent** par rapport aux modèles standards, tout en garantissant une productivité élevée et d'excellentes performances.



**-35% consumo di acqua ad ogni riempimento**
-35% water consumption per filling
-35% de consommation d'eau par remplissage

**-10% sui costi energetici giornalieri**
-10% on daily energy costs
-10% sur les coûts énergétiques quotidiens

**Minor consumo di detergente**
Lower chemicals consumption
Moindre consommation de detergent

## CH150 & CH150-BT, LE DIMENSIONI CHE FANNO LA DIFFERENZA
DIMENSIONS ARE MAKING THE DIFFERENCE | LES DIMENSIONS QUI FONT LA DIFFÉRENCE

**IT** I modelli **CH150** e **CH150-BT**, con cesto da 500x600, vantano una larghezza aggiuntiva di 10 cm rispetto ai modelli standard, permettendo una **maggiore capacità di carico con minori consumi**.

**EN** The **CH150** and **CH150-BT** models, with a 500x600 basket, boast an additional width of 10 cm compared to the standard models, allowing **greater load capacity with lower consumption**.

**FR** Les modèles **CH150** et **CH150-BT**, avec un panier de 500x600, présentent une largeur supplémentaire de 10 cm par rapport aux modèles standards, ce qui permet **une capacité de charge supérieure et une moindre consommation**.

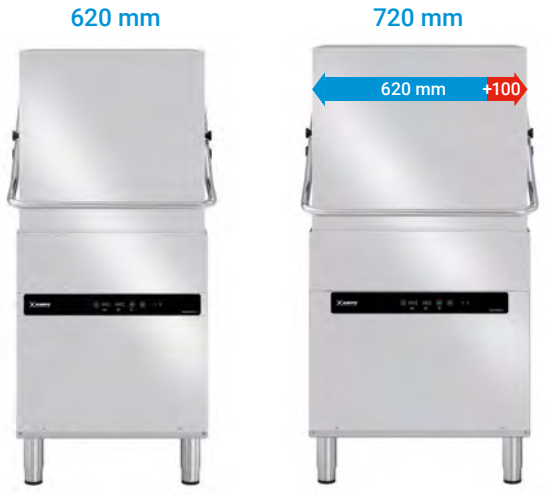


**Maggior capienza**
Increased capacity
Capacité accrue

**Maggiori prestazioni**
Increased performance
Performances supérieures

**Maggior risparmio**
Increased savings
Plus d'économies

## CR200, IL COMANDO REMOTO PER LAVASTOVIGLIE A CAPOTTA
CR200, THE REMOTE CONTROL FOR PASS THROUGH DISHWASHERS
CR200, LA COMMANDE À DISTANCE POUR LAVE-VAISSELLE À CAPOT

**IT** **Il comando remoto CR200** offre la flessibilità di posizionare il pannello di controllo **in qualsiasi punto dell'ambiente di lavoro**. Grazie ai fori preinstallati e alla lunghezza del tubo in dotazione, è sufficiente fissare il **CR200** nel punto desiderato e collegare il cavo al quadro comandi per **ottenere la massima comodità e praticità**.

**EN** **The CR200 remote control** offers the flexibility to position the control panel **anywhere in the working environment**. Thanks to the pre-installed holes and length of the supplied hose, simply fix **CR200** in the desired location and connect the cable to the control panel for **maximum convenience and practicality**.

**FR** **La commande à distance CR200** permet de positionner le panneau de contrôle n'importe **où dans l'environnement de travail**. Grâce aux trous préinstallés et à la longueur du tuyau fourni, il suffit de fixer le **CR200** à l'endroit souhaité et de connecter le câble au panneau de commande pour un **maximum de commodité et de praticité**.



## PUSH TO START: ELIMINA GLI SPRECHI, AUMENTA L'EFFICIENZA
PUSH TO START: CUT WASTE, INCREASE EFFICIENCY
PUSH TO START: ÉLIMINE LE GASPILLAGE, ACCROÎT L'EFFICACITÉ

**IT** L'innovativo sistema di avvio ciclo **PUSH TO START** rappresenta un modo efficace per **eliminare i consumi superflui e ridurre gli sprechi**. A differenza dei sistemi convenzionali, se la capotta resta aperta, la resistenza non entra in funzione, **garantendo la massima sicurezza dell'operatore**. Inoltre, il ciclo di lavaggio non parte automaticamente con la chiusura della capotta, ma solo quando viene premuta la maniglia. Questo assicura che non vengano avviati cicli inutilmente e previene le dispersioni termiche, con un significativo **risparmio sui consumi**.

**EN** The innovative **PUSH TO START** system is an effective way to **eliminate unnecessary consumption and reduce waste**. Unlike conventional systems, if the hood remains open, the heating element does not activate, ensuring maximum operator safety. Furthermore, the wash cycle does not start automatically when the hood is closed, but only when the handle is pressed. This ensures that cycles are not started unnecessarily and prevents heat loss, resulting in significant **savings in consumption**.

**FR** Le système innovant de démarrage du cycle **PUSH TO START éliminer les consommations inutiles et de réduire les déchets**. Contrairement aux systèmes conventionnels, si le capot reste ouvert, la résistance ne se met pas en marche, ce qui garantit une sécurité maximale pour l'opérateur. En outre, le cycle de lavage ne démarre pas automatiquement à la fermeture du capot, mais uniquement lorsque l'on appuie sur la poignée. Cela garantit que les cycles ne sont pas démarrés inutilement et évite les pertes de chaleur, ce qui permet de réaliser **des économies significatives** en termes de consommation.



**RIsparmio idrico**
Water saving
Économies d'eau



**Nessuna dispersione termica**
No heat loss
Pas de perte de chaleur

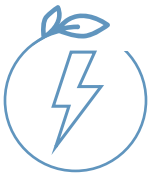

**Risparmio energetico**
Energy saving
Économies d'énergie

KRUPPS DISHWASHER MACHINES

WARRANTY 24 MONTHS WARRANTY

## LAVASTOVIGLIE A CAPOTTA
PASS-THROUGH DISHWASHER
LAVE-VAISSELLE À CAPOT




| MODELLO / MODEL / MODÈLE | ● CH100 | ● CH100-BT |
|---|---|---|
| PREZZO / PRICE / PRIX | 5.800,00 € | 6.450,00 € |
| FOCUS | | **Break Tank** |

### MISURE | MEASURES | MESURES

| | | | |
|---|---|---|---|
| Cesto<br>Basket / Panier | | 500x500 mm | 500x500 mm |
| Dimensioni<br>Dimensions / Dimensions (l-p-h) | | 620x766x1470/<br>1930h mm | 620x766x1470/<br>1930h mm |
| Altezza utile<br>Working height / Hauter utile | | 440 mm | 440 mm |
| Teglie<br>Trays / Plats à four | | GN1/1 | GN1/1 |
| Cesta pane<br>Bread basket / Panier pain | | 40 l | 40 l |

### DATI TECNICI | TECHNICAL DATA | DONNÉES TECHNIQUES

| | | | |
|---|---|---|---|
| Ciclo lavaggio<br>Washing cycle / Cycle lavage | Max +55° | 60/90/120/240<br>sec | 60/90/120/240<br>sec |
| n° Cesti/Ora<br>n° Basket/Hour / nb Paniers/Heure | Max +55° | max 60 | max 60 |
| Resistenza vasca<br>Tank heating element / Résistance bac | | 2,6 kW | 2,6 kW |
| Capacità vasca<br>Tank capacity / Capacité bac | | 24 l | 24 l |
| Resistenza boiler<br>Boiler heating element / Résistance réservoir | | 5,4 kW | 5,4 kW |
| Capacità boiler<br>Boiler capacity / Capacité réservoir | | 7,3 l | 7,3 l |
| Potenza pompa<br>Washing pump power / Puissance pompe | | 0,9 kW - 1,2 hp | 0,9 kW - 1,2 hp |
| Potenza totale<br>Total power input / Puissance totale | | 6,52 kW | 6,52 kW |
| Corrente<br>Current / Courant | | 16 A | 16 A |
| Tensione alimentazione standard / Standard<br>input voltage / Tension d'alimentation standard | | 400V3N - 50Hz | 400V3N - 50Hz |

### DATI SPECIFICI | SPECIFIC DATA | DONNÉES SPÉCIFIQUES

| | | | |
|---|---|---|---|
| °f | Durezza acqua consigliata / Recommended<br>water hardness / Dureté de l'eau conseillée | 7°f - 10°f | 7°f - 10°f |
| | Consumo acqua per ciclo / Water consuption per<br>cycle / Consommation d'eau pour cycle (2 bar) | 2,4 l | 2,4 l |
| | Dosatore regolabile di detergente e brillantante<br>Adjustable detergent and rinse-aid dispenser<br>Doseur réglable de détergent et produit de brillance | STANDARD | STANDARD |
| BREAK TANK | Acquatech System e pompa di risciacquo<br>Acquatech system and rinse pump<br>Acquatech system et pompe de rinçage | - | STANDARD |



● BREAK TANK ● WATER SOFTENER ● STANDARD

| MODELLO / MODEL / MODÈLE | | ● CH100 | ● CH100-BT |
|---|---|---|---|
| **CORREDO STANDARD \| STANDARD EQUIPMENT \| EQUIPEMENT STANDARD** | | | |
| **1212100K** | Filtro integrale vasca<br>Integral tank filter / Filtre de cuve intégral | STANDARD | STANDARD |
| **800202** | Cesto per bicchieri dim. 500x500x100mm<br>Basket for glasses dim. 500x500x100mm<br>Panier pour verres dim. 500x500x100mm | 1 | 1 |
| **800211** | Cesto 18 piatti dim. 500x500x100mm<br>Basket for 18 dishes dim. 500x500x100mm<br>Panier 18 assiettes dim. 500x500x100mm | 2 | 2 |
| **1154** | Portaposate<br>Cutlery insert / Porte-couverts | 1 | 1 |
| **CONFIGURAZIONE INIZIALE \| INITIAL CONFIGURATION \| CONFIGURATION INITIALE** | | | |
| **V230-3*** | Optional 230V/3<br>Optional 230V/3 / Optional 230V/3 | 272,00 € | 272,00 € |
| **60HZ60** | Motore 60Hz<br>Motor 60Hz / Moteur 60Hz | 125,00 € | 125,00 € |
| **CA500** | Pompa di pressione installata 0,5hp 50Hz<br>Built-in booster pump 0,5hp 50Hz<br>Pompe de pression installée 0,5hp 50Hz | 366,00 € | - |
| **DP65** | Pompa di scarico installata 32W con Ecoclean<br>Built-in drain pump 32W with Ecoclean<br>Pompe de vidange installée 32W avec Ecoclean | 343,00 € | 343,00 € |
| **HP90** | Resistenza boiler 8,1kW<br>Boiler heating element 8,1kW / Résistance réservoir 8,1kW | 30,00 € | 30,00 € |
| **ACCESSORI COMPATIBILI \| COMPATIBLE OPTIONALS \| ACCESSOIRES COMPATIBLES** | | | |
| **CR200** | Controllo remoto con pannello digitale<br>Remote control with digit panel<br>Contrôle à distance avec écran digit | 373,00 € | 373,00 € |
| **SO3200K** | Kit sistema ad osmosi inversa 180l/h con serbatoio 4l<br>Kit reverse osmosis system 180l/h with 4l tank<br>Kit de système à osmose inverse 180l/h avec réservoir de 4l | - | 3.635,00 € |

KIT POST INSTALLAZIONE | POST-INSTALLATION KIT | KIT POST-INSTALLATION (pag. 50)

CESTI COMPATIBILI | COMPATIBLE BASKETS | PANIERS COMPATIBLES (pag. 54)

* Non compatibile con HP90 / * Not compatible with HP90 / * Non compatible avec HP90

## LAVASTOVIGLIE A CAPOTTA
PASS-THROUGH DISHWASHER
LAVE-VAISSELLE À CAPOT






| MODELLO / MODEL / MODÈLE | CH110 | CH110-S | CH110-BT | CH110-BTS |
|---|---|---|---|---|
| PREZZO / PRICE / PRIX | 6.450,00 € | 6.700,00 € | 7.100,00 € | 7.320,00 € |
| FOCUS | | Softener | Break Tank | Break Tank + Softener |

### MISURE | MEASURES | MESURES

| | | | | | |
|---|---|---|---|---|---|
| | Cesto<br>Basket / Panier | 500x500 mm | 500x500 mm | 500x500 mm | 500x500 mm |
| | Dimensioni<br>Dimensions / Dimensions (l-p-h) | 620x770x1470/ 1930h mm | 620x770x1470/ 1930h mm | 620x770x1470/ 1930h mm | 620x770x1470/ 1930h mm |
| | Altezza utile<br>Working height / Hauter utile | 440 mm | 440 mm | 440 mm | 440 mm |
| | Teglie<br>Trays / Plats à four | GN1/1 | GN1/1 | GN1/1 | GN1/1 |
| | Cesta pane<br>Bread basket / Panier pain | 40 l | 40 l | 40 l | 40 l |

### DATI TECNICI | TECHNICAL DATA | DONNÉES TECHNIQUES

| | | | | | |
|---|---|---|---|---|---|
| | Ciclo lavaggio<br>Washing cycle / Cycle lavage — Max +55° | 60/90/120/240 sec | 60/90/120/240 sec | 60/90/120/240 sec | 60/90/120/240 sec |
| | n° Cesti/Ora<br>n° Basket/Hour / nb Paniers/Heure — Max +55° | max 60 | max 60 | max 60 | max 60 |
| | Resistenza vasca<br>Tank heating element / Résistance bac | 4,5 kW | 4,5 kW | 4,5 kW | 4,5 kW |
| | Capacità vasca<br>Tank capacity / Capacité bac | 37 l | 37 l | 37 l | 37 l |
| | Resistenza boiler<br>Boiler heating element / Résistance réservoir | 5,4 kW | 5,4 kW | 5,4 kW | 5,4 kW |
| | Capacità boiler<br>Boiler capacity / Capacité réservoir | 7,3 l | 7,3 l | 7,3 l | 7,3 l |
| | Potenza pompa<br>Washing pump power / Puissance pompe | 1,34 kW - 1,8 hp | 1,34 kW - 1,8 hp | 1,34 kW - 1,8 hp | 1,34 kW - 1,8 hp |
| | Potenza totale<br>Total power input / Puissance totale | 6,74 kW | 6,74 kW | 6,74 kW | 6,74 kW |
| | Corrente<br>Current / Courant | 16 A | 16 A | 16 A | 16 A |
| | Tensione alimentazione standard / Standard input voltage / Tension d'alimentation standard | 400V3N - 50Hz | 400V3N - 50Hz | 400V3N - 50Hz | 400V3N - 50Hz |

### DATI SPECIFICI | SPECIFIC DATA | DONNÉES SPÉCIFIQUES

| | | | | | |
|---|---|---|---|---|---|
| °f | Durezza acqua consigliata / Recommended water hardness / Dureté de l'eau conseillée | 7°f - 10°f | >15°f - 40°f | 7°f - 10°f | >15°f - 40°f |
| | Consumo acqua per ciclo / Water consuption per cycle / Consommation d'eau pour cycle (2 bar) | 2,4 l | 2,4 l | 2,4 l | 2,4 l |
| | Dosatore regolabile di detergente e brillantante<br>Adjustable detergent and rinse-aid dispenser<br>Doseur réglable de détergent et produit de brillance | STANDARD | STANDARD | STANDARD | STANDARD |
| | Addolcitore automatico incorporato<br>Built-in automatic water softener<br>Adoucisseur automatique incorporé | - | STANDARD | - | STANDARD |
| BREAK TANK | Acquatech System e pompa di risciacquo<br>Acquatech system and rinse pump<br>Acquatech system et pompe de rinçage | - | - | STANDARD | STANDARD |

| MODELLO / MODEL / MODÈLE | | CH110 | CH110-S | CH110-BT | CH110-BTS |
|---|---|---|---|---|---|
| **CORREDO STANDARD \| STANDARD EQUIPMENT \| EQUIPEMENT STANDARD** | | | | | |
| **1201011** | Filtro integrale vasca<br>Integral tank filter / Filtre de cuve intégral | STANDARD | STANDARD | STANDARD | STANDARD |
| **800202** | Cesto per bicchieri dim. 500x500x100mm<br>Basket for glasses dim. 500x500x100mm<br>Panier pour verres dim. 500x500x100mm | 1 | 1 | 1 | 1 |
| **800211** | Cesto 18 piatti dim. 500x500x100mm<br>Basket for 18 dishes dim. 500x500x100mm<br>Panier 18 assiettes dim. 500x500x100mm | 2 | 2 | 2 | 2 |
| **1154** | Portaposate<br>Cutlery insert / Porte-couverts | 1 | 1 | 1 | 1 |
| **3501** | Imbuto per sale<br>Salt funnel / Entonnoir pour sel | - | 1 | - | 1 |
| **CALTEST** | Test durezza acqua<br>Water hardness test kit / Test de dureté de l'eau | - | 1 | - | 1 |
| **CONFIGURAZIONE INIZIALE \| INITIAL CONFIGURATION \| CONFIGURATION INITIALE** | | | | | |
| **V230-3** | Optional 230V/3<br>Optional 230V/3 / Optional 230V/3 | 272,00 € | 272,00 € | 272,00 € | 272,00 € |
| **60HZ110** | Motore 60Hz<br>Motor 60Hz / Moteur 60Hz | 125,00 € | 125,00 € | 125,00 € | 125,00 € |
| **CA500** | Pompa di pressione installata 0,5hp 50Hz<br>Built-in booster pump 0,5hp 50Hz<br>Pompe de pression installée 0,5hp 50Hz | 366,00 € | 366,00 € | - | - |
| **EPG** | Sistema Energy Pro Green completo di Pompa di scarico installata / Energy Pro Green system complete with built-in drain pump / Système Energy Pro Green avec pompe de vidange installée | 1.030,00 € | 1.030,00 € | 1.030,00 € | 1.030,00 € |
| **DP110** | Pompa di scarico installata 32W con Ecoclean<br>Built-in drain pump 32W with Ecoclean<br>Pompe de vidange installée 32W avec Ecoclean | 343,00 € | 343,00 € | 343,00 € | 343,00 € |
| **HP90** | Resistenza boiler 8,1kW<br>Boiler heating element 8,1kW / Résistance réservoir 8,1kW | 30,00 € | 30,00 € | 30,00 € | 30,00 € |
| **ACCESSORI COMPATIBILI \| COMPATIBLE OPTIONALS \| ACCESSOIRES COMPATIBLES** | | | | | |
| **CR200** | Controllo remoto con display LCD<br>Remote control with LCD display<br>Contrôle à distance avec écran LCD | 373,00 € | 373,00 € | 373,00 € | 373,00 € |
| **SO3200K** | Kit sistema ad osmosi inversa 180l/h con serbatoio 4l<br>Kit reverse osmosis system 180l/h with 4l tank<br>Kit de système à osmose inverse 180l/h avec réservoir de 4l | - | - | 3.635,00 € | - |

KIT POST INSTALLAZIONE | POST-INSTALLATION KIT | KIT POST-INSTALLATION (pag. 50)

CESTI COMPATIBILI | COMPATIBLE BASKETS | PANIERS COMPATIBLES (pag. 54)

KRUPPS DISHWASHER MACHINES

WARRANTY 24 MONTHS WARRANTY

## LAVASTOVIGLIE A CAPOTTA
PASS-THROUGH DISHWASHER
LAVE-VAISSELLE À CAPOT




| MODELLO / MODEL / MODÈLE | CH150 | CH150-BT |
|---|---|---|
| PREZZO / PRICE / PRIX | 8.331,00 € | 8.990,00 € |
| FOCUS | | Break Tank |

### MISURE | MEASURES | MESURES

| | | | |
|---|---|---|---|
| Cesto<br>Basket / Panier | | 500x600 mm | 500x600 mm |
| Dimensioni<br>Dimensions / Dimensions (l-p-h) | | 720x770x1470/<br>1930h mm | 720x770x1470/<br>1930h mm |
| Altezza utile<br>Working height / Hauter utile | | 440 mm | 440 mm |
| Teglie<br>Trays / Plats à four | | GN1/1 - 60x40 | GN1/1 - 60x40 |
| Cesta pane<br>Bread basket / Panier pain | | 60 l | 60 l |

### DATI TECNICI | TECHNICAL DATA | DONNÉES TECHNIQUES

| | | | |
|---|---|---|---|
| Ciclo lavaggio<br>Washing cycle / Cycle lavage | Max +55° | 60/90/120/240<br>sec | 60/90/120/240<br>sec |
| n° Cesti/Ora<br>n° Basket/Hour / nb Paniers/Heure | Max +55° | max 60 | max 60 |
| Resistenza vasca<br>Tank heating element / Résistance bac | | 4,5 kW | 4,5 kW |
| Capacità vasca<br>Tank capacity / Capacité bac | | 37 l | 37 l |
| Resistenza boiler<br>Boiler heating element / Résistance réservoir | | 5,4 kW | 5,4 kW |
| Capacità boiler<br>Boiler capacity / Capacité réservoir | | 7,3 l | 7,3 l |
| Potenza pompa<br>Washing pump power / Puissance pompe | | 1,34 kW - 1,8 hp | 1,34 kW - 1,8 hp |
| Potenza totale<br>Total power input / Puissance totale | | 6,74 kW | 6,74 kW |
| Corrente<br>Current / Courant | | 16 A | 16 A |
| Tensione alimentazione standard / Standard<br>input voltage / Tension d'alimentation standard | | 400V3N - 50Hz | 400V3N - 50Hz |

### DATI SPECIFICI | SPECIFIC DATA | DONNÉES SPÉCIFIQUES

| | | | |
|---|---|---|---|
| °f | Durezza acqua consigliata / Recommended<br>water hardness / Dureté de l'eau conseillée | 7°f - 10°f | 7°f - 10°f |
| | Consumo acqua per ciclo / Water consuption per<br>cycle / Consommation d'eau pour cycle (2 bar) | 2,4 l | 2,4 l |
| | Dosatore regolabile di detergente e brillantante<br>Adjustable detergent and rinse-aid dispenser<br>Doseur réglable de détergent et produit de brillance | STANDARD | STANDARD |
| BREAK TANK | Acquatech System e pompa di risciacquo<br>Acquatech system and rinse pump<br>Acquatech system et pompe de rinçage | - | STANDARD |



BREAK TANK WATER SOFTENER STANDARD

| MODELLO / MODEL / MODÈLE | | ● CH150 | ● CH150-BT |
|---|---|---|---|
| **CORREDO STANDARD \| STANDARD EQUIPMENT \| EQUIPEMENT STANDARD** | | | |
| **1201011** | Filtro integrale vasca<br>Integral tank filter / Filtre de cuve intégral | STANDARD | STANDARD |
| **640222** | Cesto 22 piatti dim. 500x600x100mm<br>Basket for 22 dishes dim. 500x600x100mm<br>Panier 22 assiettes dim. 500x600x100mm | 1 | 1 |
| **640202** | Cesto vassoi 10/12 posti 500x600x100mm<br>Basket for trays 10/12 compartments 500x600x100mm<br>Panier plateaux 10/12 places 500x600x100mm | 1 | 1 |
| **640205** | Cesto per bicchieri dim. 500x600x100mm<br>Basket for glasses dim. 500x600x100mm<br>Panier pour verres dim. 500x600x100mm | 1 | 1 |
| **1154** | Portaposate<br>Cutlery insert / Porte-couverts | 1 | 1 |
| **CONFIGURAZIONE INIZIALE \| INITIAL CONFIGURATION \| CONFIGURATION INITIALE** | | | |
| **V230-3** | Optional 230V/3<br>Optional 230V/3 / Optional 230V/3 | 272,00 € | 272,00 € |
| **60HZ110** | Motore 60Hz<br>Motor 60Hz / Moteur 60Hz | 125,00 € | 125,00 € |
| **CA500** | Pompa di pressione installata 0,5hp 50Hz<br>Built-in booster pump 0,5hp 50Hz<br>Pompe de pression installée 0,5hp 50Hz | 366,00 € | - |
| **EPG** | Sistema Energy Pro Green completo di Pompa di scarico installata / Energy Pro Green system complete with built-in drain pump / Système Energy Pro Green avec pompe de vidange installée | 1.030,00 € | 1.030,00 € |
| **DP110** | Pompa di scarico installata 32W con Ecoclean<br>Built-in drain pump 32W with Ecoclean<br>Pompe de vidange installée 32W avec Ecoclean | 343,00 € | 343,00 € |
| **HP90** | Resistenza boiler 8,1kW<br>Boiler heating element 8,1kW / Résistance réservoir 8,1kW | 30,00 € | 30,00 € |
| **ACCESSORI COMPATIBILI \| COMPATIBLE OPTIONALS \| ACCESSOIRES COMPATIBLES** | | | |
| **CR200** | Controllo remoto con pannello digitale<br>Remote control with digit panel<br>Contrôle à distance avec écran digit | 373,00 € | 373,00 € |
| **SO3200K** | Kit sistema ad osmosi inversa 180l/h con serbatoio 4l<br>Kit reverse osmosis system 180l/h with 4l tank<br>Kit de système à osmose inverse 180l/h avec réservoir de 4l | - | 3.635,00 € |

KIT POST INSTALLAZIONE | POST-INSTALLATION KIT | KIT POST-INSTALLATION (pag. 50)

CESTI COMPATIBILI | COMPATIBLE BASKETS | PANIERS COMPATIBLES (pag. 54)

KRUPPS.COM

/01

# ACCESSORI/KIT POST INSTALLAZIONE

## ACCESSORIES/ POST-INSTALLATION KIT
## ACCESSOIRES/KIT POST-INSTALLATION

## ACCESSORI/KIT POST INSTALLAZIONE

ACCESSORIES/POST-INSTALLATION KIT | ACCESSOIRES/KIT POST-INSTALLATION

| ARTICOLO<br>ARTICLE \| ARTICLE | CODICE<br>CODE \| CODE | DESCRIZIONE<br>DESCRIPTION \| DESCRIPTION | MODELLI<br>MODELS<br>MODÈLES | IMBALLO<br>PACKING<br>EMBALLAGE<br>(l-p-h) | PREZZO<br>PRICE<br>PRIX |
|---|---|---|---|---|---|
|  | **CA500K** | Kit pompa di pressione 0,5 hp<br>Booster pump kit 0,5 hp<br>Kit pompe de pression 0,5 hp | C327 - C426 - C432<br>C432-S - C537<br>C537-S - C537T<br>C537T-S - C640<br>CH100 - CH110<br>CH110-S - CH150 | 250x250x340h<br>mm | 324,00 € |
|  | **DP45K** | Kit pompa di scarico 32 W<br>con Ecoclean<br>Drain pump kit 32 W<br>with Ecoclean<br>Pompe de vidange 32W<br>avec Ecoclean | C327 - C426 - C432<br>C432-S - C432-BT<br>C537 - C537-S<br>C537-BT - C537-BTS<br>C537T - C537T-S<br>C537T-BT - C537T-BTS | 300x350x100h<br>mm | 245,00 € |
|  | **DP65K** | Kit pompa di scarico 32 W<br>con Ecoclean<br>Drain pump kit 32 W<br>with Ecoclean<br>Pompe de vidange 32W<br>avec Ecoclean | C640 - C640-BT<br>CH100 - CH100-BT | 300x350x100h<br>mm | 245,00 € |
|  | **DP110K** | Kit pompa di scarico 32 W<br>con Ecoclean<br>Drain pump kit 32 W<br>with Ecoclean<br>Pompe de vidange 32W<br>avec Ecoclean | CH110 - CH110-S<br>CH110-BT<br>CH110-BTS - CH150<br>CH150-BT | 300x350x100h<br>mm | 317,00 € |
|  | **EPF40** | Kit filtri inox vasca “EASY Pro”<br>Stainless steel tank filter kit<br>“EASY Pro”<br>Kit filtres inox bac “EASY Pro” | C432 - C432-S<br>C432-BT | | 260,00 € |
|  | **EPF50** | Kit filtri inox vasca “EASY Pro”<br>Stainless steel tank filter kit<br>“EASY Pro”<br>Kit filtres inox bac “EASY Pro” | C537 - C537-S<br>C537-BT - C537-BTS<br>C537T - C537T-S<br>C537T-BT - C537T-BTS | | 298,00 € |
|  | **EPF60** | Kit filtri inox vasca “EASY Pro”<br>Stainless steel tank filter kit<br>“EASY Pro”<br>Kit filtres inox bac “EASY Pro” | C640 - C640-BT | | 298,00 € |

## ACCESSORI/KIT POST INSTALLAZIONE

ACCESSORIES/POST-INSTALLATION KIT | ACCESSOIRES/KIT POST-INSTALLATION

| ARTICOLO<br>ARTICLE \| ARTICLE | CODICE<br>CODE \| CODE | DESCRIZIONE<br>DESCRIPTION \| DESCRIPTION | MODELLI<br>MODELS<br>MODÈLES | IMBALLO<br>PACKING<br>EMBALLAGE<br>(l-p-h) | PREZZO<br>PRICE<br>PRIX |
|---|---|---|---|---|---|
|  | **CR200** | Controllo remoto con display DIGIT<br>Remote control with DIGIT display<br>Contrôle à distance avec écran DIGIT | CH100 - CH100-BT<br>CH110 - CH110-S<br>CH110-BT<br>CH110-BTS<br>CH150 - CH150-BT | | 373,00 € |
|  | **103366** | Filtro autobloccante<br>Self-locking filter<br>Filtre autobloquant | All models | 300x350x100h mm | 90,00 € |

## KIT100

| ARTICOLO<br>ARTICLE \| ARTICLE | CODICE<br>CODE \| CODE | DESCRIZIONE<br>DESCRIPTION \| DESCRIPTION | DIMENSIONI<br>DIMENSIONS<br>DIMENSIONS<br>(l-p-h) | PREZZO<br>PRICE<br>PRIX |
|---|---|---|---|---|
|  | **KIT100** | Kit misurazione e controllo pressione, durezza, PH acqua e residui<br>Kit for measurement and control of water PH, hardness, pressure and detergent residues<br>Kit de mesure et contrôle de pression, dureté, PH eau et résidus | 300x350x100h mm | 495,00 € |

KRUPPS.COM

/02

# CESTI

## BASKET
## PANIERS

## CESTI LAVASTOVIGLIE

DISHWASHER BASKETS | PANIERS LAVE-VAISSELLE

| ARTICOLO<br>ARTICLE \| ARTICLE | CODICE<br>CODE \| CODE | DESCRIZIONE<br>DESCRIPTION \| DESCRIPTION | DIMENSIONI<br>DIMENSIONS<br>DIMENSIONS<br>(l-p-h) | PREZZO<br>PRICE<br>PRIX |
|---|---|---|---|---|
|  | **1153** | Portapiattini 12 posti<br>Saucer holder 12 pieces<br>Porte-petites assiettes 12 places | 295x90x80h mm | 19,00 € |
|  | **1154** | Portaposate 8 posti<br>8 division cutlery insert<br>Porte-couverts 8 places | 490x230x140h mm | 58,00 € |
|  | **1155** | Portaposate<br>Cutlery insert<br>Porte-couverts | 110x110x130h mm | 9,00 € |
|  | **207035** | Cesto per bicchieri tondo<br>Round basket for glasses<br>Panier rond pour verres | ø350x160h mm | 59,00 € |
|  | **207054** | Cesto per bicchieri quadrato<br>Square basket for glasses<br>Panier carré pur verres | 350x350x150h mm | 55,00 € |
|  | **208035** | Cesto per bicchieri tondo<br>Round basket for glasses<br>Panier rond pour verres | ø390x160h mm | 62,00 € |
|  | **208052** | Cesto inclinato per calici da vino<br>3 scomparti<br>Inclined basket for wine glasses<br>3 compartments<br>Panier incliné pour verres à vin<br>3 compartiments | 400x400x180h mm<br>Max ø glasses 130 mm | 90,00 € |
|  | **208057** | Cesto inclinato per calici da vino<br>4 scomparti<br>Inclined basket for wine glasses<br>4 compartments<br>Panier incliné pour verres à vin<br>4 compartiments | 400x400x180h mm<br>Max ø glasses 100 mm | 90,00 € |

## CESTI LAVASTOVIGLIE

DISHWASHER BASKETS | PANIERS LAVE-VAISSELLE

| ARTICOLO<br>ARTICLE \| ARTICLE | CODICE<br>CODE \| CODE | DESCRIZIONE<br>DESCRIPTION \| DESCRIPTION | DIMENSIONI<br>DIMENSIONS<br>DIMENSIONS<br>(l-p-h) | PREZZO<br>PRICE<br>PRIX |
|---|---|---|---|---|
|  | **208054** | Cesto per bicchieri quadrato<br>Square basket for glasses<br>Panier carré pur verres | 400x400x150h mm | 59,00 € |
|  | **208055** | Cesto 9 piatti<br>Basket 9 dishes<br>Panier 9 plats | 400x400x120h mm | 62,00 € |
|  | **800052** | Cesto inclinato per calici da vino<br>4 scomparti<br>Inclined basket for wine glasses<br>4 compartments<br>Panier incliné pour verres à vin<br>4 compartiments | 500x500x180h mm<br>Max ø glasses 120 mm | 120,00 € |
|  | **800057** | Cesto inclinato per calici da vino<br>5 scomparti<br>Inclined basket for wine glasses<br>5 compartments<br>Panier incliné pour verres à vin<br>5 compartiments | 500x500x170h mm<br>Max ø glasses 100 mm | 120,00 € |
|  | **800200** | Cesto per vassoi 7 posti<br>Basket for trays 7 places<br>Panier pour plateaux 7 places | 500x500x100h mm | 74,00 € |
|  | **800201** | Cesto quadrato per bicchieri<br>maglia stretta<br>Narrow-mesh square basket for glasses<br>Panier carré mailles étroites pur verres | 500x500x100h mm | 59,00 € |
|  | **800202** | Cesto quadrato per bicchieri<br>maglia larga<br>Wide-mesh square basket for glasses<br>Panier carré larges mailles pur verres | 500x500x100h mm | 59,00 € |
|  | **800211** | Cesto 18 piatti<br>Basket 18 dishes<br>Panier 18 plats | 500x500x100h mm | 59,00 € |

## CESTI LAVASTOVIGLIE

DISHWASHER BASKETS | PANIERS LAVE-VAISSELLE

| ARTICOLO<br>ARTICLE \| ARTICLE | CODICE<br>CODE \| CODE | DESCRIZIONE<br>DESCRIPTION \| DESCRIPTION | DIMENSIONI<br>DIMENSIONS<br>DIMENSIONS<br>(l-p-h) | PREZZO<br>PRICE<br>PRIX |
|---|---|---|---|---|
|  | **800216K** | Cesto modulare per calici 16 scomparti<br>Modular basket for wine glasses<br>16 compartments<br>Panier modulable verres à vin<br>16 compartiments | 500x500x100h mm | 79,00 € |
|  | **800220K** | Cesto piano lato aperto con inserto per 4 teglie<br>Basket with open side with insert for 4 trays<br>Panier plat côté ouvert avec insert pour 4 plateaux | 500x500x180h mm | 220,00 € |
|  | **543300K** | Cesto per teglie 2 scomparti<br>(h max 65mm)<br>Basket for trays 2 compartments<br>(h max 65mm)<br>Panier pour plateaux 2 compartiments<br>(h max 65mm) | 500x500x220h mm | 260,00 € |
| 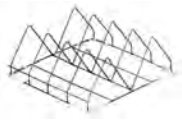 | **640200** | Cesto per teglie 4 scomparti<br>Basket for trays 4 compartments<br>Panier pour plateaux 4 compartiments<br>**Model**: C640 | 500x500x200h mm | 128,00 € |
|  | **640202** | Cesto per vassoi 10/12 posti<br>Basket for trays 10/12 places<br>Panier pour plateaux 10/12 places | 500x600x100h mm | 103,00 € |
|  | **640205** | Cesto per bicchieri<br>Basket for glasses<br>Panier pour verres | 500x600x100h mm | 103,00 € |
|  | **640222** | Cesto 22 piatti<br>Basket 22 dishes<br>Panier 22 plats | 500x600x100h mm | 103,00 € |
|  | **EV706128** | Inserto inox per imbuti e sac à poche<br>Stainless steel insert for funnels and sac à poche<br>Insert inox pour entonnoirs et sacs à poche | ø170xø40x360h mm | 100,00 € |

## CESTI LAVASTOVIGLIE

DISHWASHER BASKETS | PANIERS LAVE-VAISSELLE

| ARTICOLO<br>ARTICLE \| ARTICLE | CODICE<br>CODE \| CODE | DESCRIZIONE<br>DESCRIPTION \| DESCRIPTION | DIMENSIONI<br>DIMENSIONS<br>DIMENSIONS<br>(l-p-h) | PREZZO<br>PRICE<br>PRIX |
|---|---|---|---|---|
|  | **EV712017** | Contenitore inox per posate e utensili<br>Stainless steel box for cutlery<br>and utensils<br>Récipient inox pour les couverts<br>et les ustensiles | 150x150x250h mm | 125,00 € |
|  | **EV780073** | Cesto 15 piatti ø280mm<br>Basket 15 dishes ø280mm<br>Panier 15 plats ø280mm | 500x500x125h mm | 90,00 € |
|  | **EV780074** | Cesto 9 piatti pizza ø380mm<br>Basket 9 pizza plates ø380mm<br>Panier 9 assiettes à pizza ø380mm | 500x500x100h mm | 110,00 € |

KRUPPS.COM

/03

# TAVOLI E SUPPORTI

## TABLES AND SUPPORTS
## TABLES ET SUPPORTS

## TAVOLI REVERSIBILI PER LAVASTOVIGLIE A CAPOTTA
REVERSIBLE TABLES FOR PASS-THROUGH DISHWASHERS
TABLES RÉVERSIBLES POUR LES MODÈLÈS À CAPOT







## SUPPORTO INOX SPI40 PER LAVAPIATTI
STAINLESS STEEL SUPPORT SPI40 FOR DISHWASHER
SUPPORT EN ACIER INOXYDABLE SPI40 POUR LAVE-ASSIETTES







Compatibile con tutti i modelli frontali con cestello 500x500
Available for all front-loading models with basket 500x500
Compatible avec tous les modèles frontaux avec panier 500x500

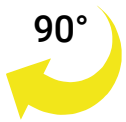


ADJUSTABLE

## SUPPORTO INOX SPI41 PER LAVAPIATTI
STAINLESS STEEL SUPPORT SPI41 FOR DISHWASHER
SUPPORT EN ACIER INOXYDABLE SPI41 POUR LAVE-ASSIETTES



- Componibile
- Imballo ridotto 673x240x170 mm
- Facile montaggio
- Doppio ripiano cesti
- Maggiore risparmio

- Modular
- Lowered packaging 673x240x170 mm
- Easy assembly
- Double basket shelf
- More savings

- Modulaire
- Emballage réduit 673x240x170 mm
- Montage facile
- Double etagère paniers
- Épargnement majeur

CH100 - CH100-BT
CH110 - CH110-S - CH110-BT - CH110-BTS
CH150 - CH150-BT

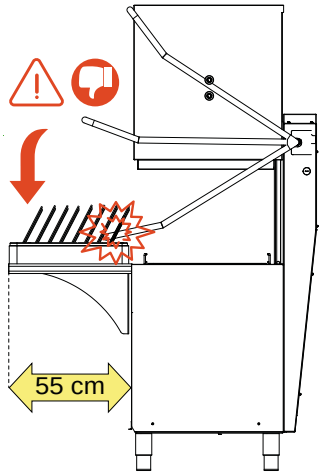


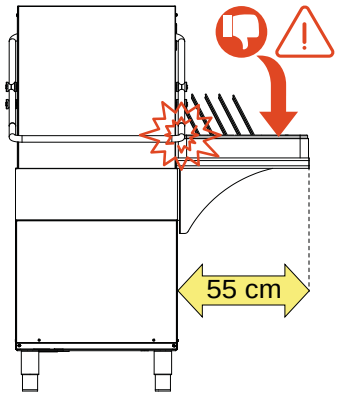


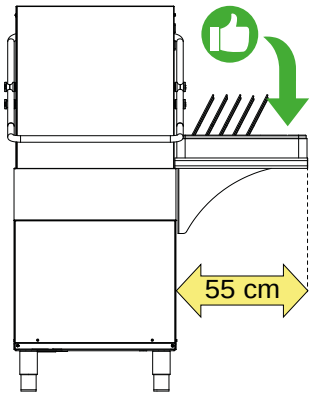


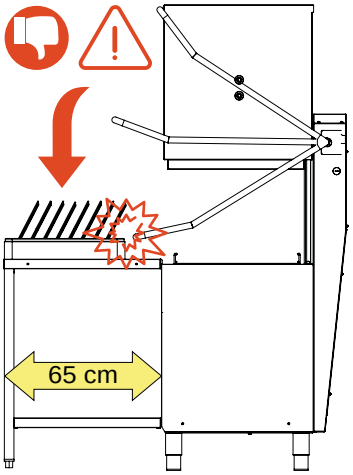


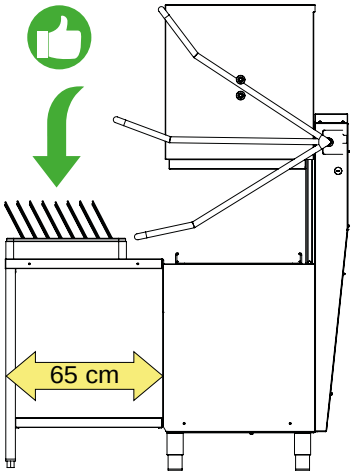


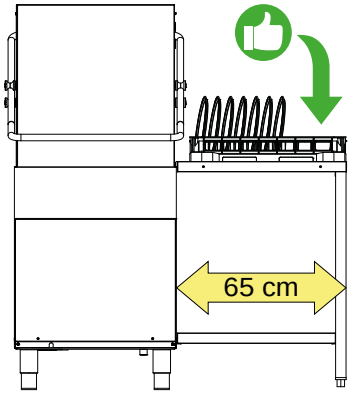


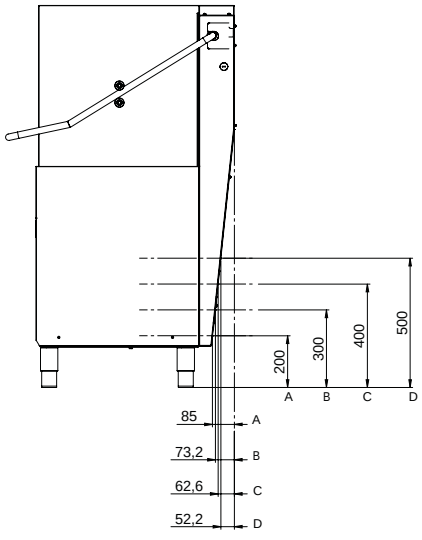

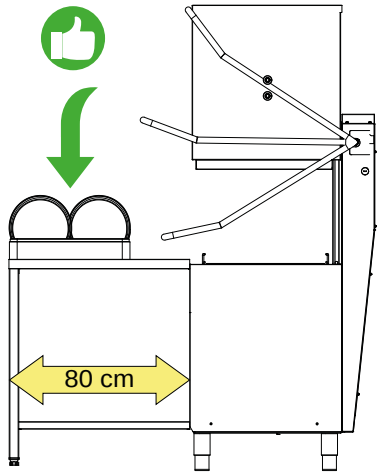
80 cm

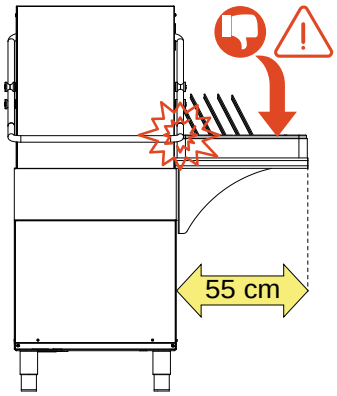
55 cm

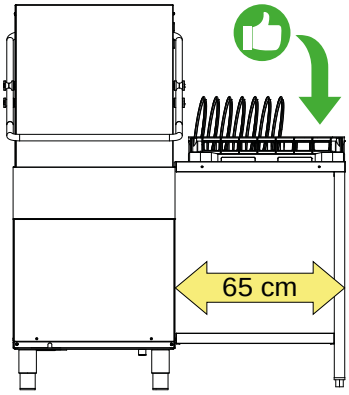
65 cm

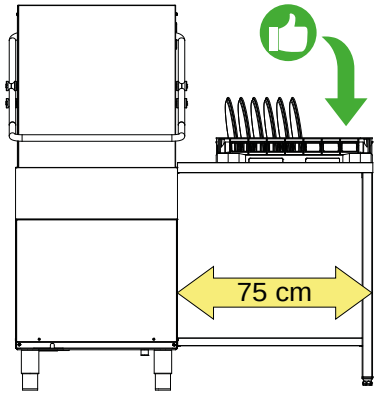
75 cm

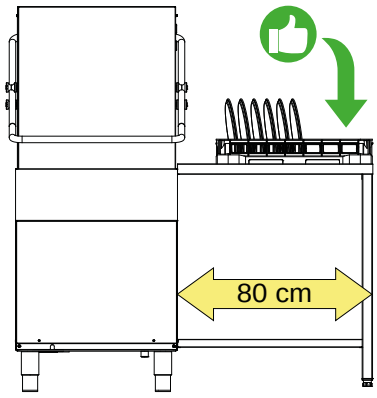
80 cm

## SUPPORTI INOX

STAINLESS STEEL TABLE SUPPORT / SUPPORT INOX

| ARTICOLO<br>ARTICLE<br>ARTICLE | CODICE<br>CODE<br>CODE | DESCRIZIONE<br>DESCRIPTION<br>DESCRIPTION | MODELLI<br>MODELS<br>MODÈLES | DIMENSIONI<br>DIMENSIONS<br>DIMENSIONS<br>(l-p-h) | IMBALLO<br>PACKING<br>EMBALLAGE<br>(l-p-h) | PREZZO<br>PRICE<br>PRIX |
|---|---|---|---|---|---|---|
|  | **SPI40** | Mobile supporto inox<br>Stainless steel table support<br>Mobile support inox | C537 - C537-S<br>C537-BT - C537-BTS<br>C537T - C537T-S<br>C537T-BT - C537T -BTS<br>C640 - C640-BT | 580x565x450h mm + 120-190h mm (feet) | 670x570x880h mm | 474,00 € |
|  | **PB40** | Porta battente inox per SPI40 Reversible door for SPI40<br>Porte battant pour SPI40 | | | | 285,00 € |
|  | **SPI41** | Supporto aperto<br>Open support<br>Support ouvert | C537 - C537-S<br>C537-BT - C537-BTS<br>C537T - C537T-S<br>C537T-BT - C537T -BTS<br>C640 - C640-BT | 583x524x566h mm | 673x240x170h mm | 361,00 € |

## TAVOLI INGRESSO-USCITA

INLET-OUTLET TABLES / TABLES ENTRÈE-SORTIE

| ARTICOLO<br>ARTICLE<br>ARTICLE | CODICE<br>CODE \| CODE | DESCRIZIONE<br>DESCRIPTION \| DESCRIPTION | MODELLI<br>MODELS<br>MODÈLES | DIMENSIONI<br>DIMENSIONS<br>DIMENSIONS<br>(l-p-h) | PREZZO<br>PRICE<br>PRIX |
|---|---|---|---|---|---|
|  | **ML55**<br>**ML65** | Mensola di uscita (cesto 500x500mm)<br>Outlet shelf (basket 500x500mm)<br>Étagère de sortie (panier 500x500mm) | CH100 - CH100-BT<br>CH110 - CH110-S<br>CH110-BT<br>CH110-BTS<br>CH150 - CH150-BT | 550x520x245h mm<br>650x520x245h mm | 575,00 €<br>590,00 € |
|  | **PL65**<br>**PL75**<br>**PL120** | Tavolo di uscita ripiano inferiore<br>Bottom shelf outlet table<br>Table de sortie étagère inférieure | CH100 - CH100-BT<br>CH110 - CH110-S<br>CH110-BT<br>CH110-BTS<br>CH150 - CH150-BT | 650x600x850h mm<br>750x600x865h mm<br>1200x600x865h mm | 609,00 €<br>668,00 €<br>815,00 € |
|  | **PLV120*** | Tavolo di ingresso con vasca<br>Inlet table with basin<br>Table d'entrée avec bac | CH100 - CH100-BT<br>CH110 - CH110-S<br>CH110-BT<br>CH110-BTS<br>CH150 - CH150-BT | 1200x770x865h mm | 1.591,00 € |
|  | **PLVM150*** | Tavolo di ingresso con vasca e vano lavastoviglie<br>Inlet table with basin and dishwasher compartment<br>Table d'entrée avec lavabo et compartiment lave-vaisselle | CH100 - CH100-BT<br>CH110 - CH110-S<br>CH110-BT<br>CH110-BTS<br>CH150 - CH150-BT | 1500x770x865h mm | 1.923,00 € |
|  | **PLVF120***<br>**PLVF150*** | Tavolo di ingresso con vasca e foro<br>Inlet table with basin and hole<br>Table d'entrée avec bac et trou | CH100 - CH100-BT<br>CH110 - CH110-S<br>CH110-BT<br>CH110-BTS<br>CH150 - CH150-BT | 1200x770x865h mm<br>1500x770x865h mm | 1.888,00 €<br>2.033,00 € |

*Foro per rubinetto già predisposto / *Tap hole already prepared / *Trou du robinet déjà préparé

## TAVOLI USCITA FRONTALI

FRONTAL OUTLET TABLES / TABLES SORTIE FRONTALES

| ARTICOLO<br>ARTICLE<br>ARTICLE | CODICE<br>CODE \| CODE | DESCRIZIONE<br>DESCRIPTION \| DESCRIPTION | MODELLI<br>MODELS<br>MODÈLES | DIMENSIONI<br>DIMENSIONS<br>DIMENSIONS<br>(l-p-h) | PREZZO<br>PRICE<br>PRIX |
|---|---|---|---|---|---|
|  | **7PL80**<br>**7PL120** | Tavolo di uscita ripiano inferiore<br>Bottom shelf outlet table<br>Table de sortie étagère inférieure | CH150 - CH150-BT | 800x700x865h mm<br>1200x700x865h mm | 731,00 €<br>907,00 € |

## OPTIONAL TAVOLI INGRESSO USCITA

OPTIONAL FOR INLET-OUTLET TABLES | EN OPTION POUR LES TABLES ENTRÉE-SORTIE

| ARTICOLO<br>ARTICLE \| ARTICLE | CODICE<br>CODE \| CODE | DESCRIZIONE<br>DESCRIPTION \| DESCRIPTION | PREZZO<br>PRICE<br>PRIX |
|---|---|---|---|
|  | **DOC100** | Doccione<br>Pre-wash shower unit<br>Douchette de prélavage | 490,00 € |
|  | **DOC200** | Doccione con rubinetto<br>Pre-wash shower unit with faucet<br>Douchette de prélavage avec robinet | 558,00 € |

KRUPPS.COM

/04

# TRATTAMENTO ACQUA

## WATER TREATMENT
## TRAITEMENT DE L'EAU

# TRATTAMENTO DELL'ACQUA
## WATER TREATMENT | TRAITEMENT DE L'EAU

**IT** Per ottenere risultati di lavaggio impeccabili, oltre al sistema di lavaggio è fondamentale prestare **attenzione alla qualità dell'acqua** utilizzata. Solo un'acqua trattata adeguatamente può garantire stoviglie splendenti, **senza macchie né residui di calcare**. Abbinare alla lavastoviglie un sistema di trattamento dell'acqua come un **addolcitore** o un **sistema ad osmosi inversa** assicura la brillantezza di piatti, bicchieri e posate.

**EN** For flawless washing results, in addition to the washing system, it is essential to pay **attention to the quality of the water** used. Only properly treated water can guarantee shiny dishes **without stains or limescale residues**. Combining the dishwasher with a water treatment system such as a **softener or reverse osmosis system** ensures the shine of dishes, glasses and cutlery.

**FR** Pour des résultats de lavage impeccables, outre le système de lavage, il est essentiel de prêter **attention à la qualité de l'eau utilisée**. Seule une eau correctement traitée peut garantir une vaisselle resplendissante, **sans taches ni résidus de calcaire**. La combinaison du lave-vaisselle avec un système de traitement de l'eau tel qu'un adoucisseur ou un **système d'osmose inverse** garantit la brillance des assiettes, des verres et des couverts.







**SISTEMA AD OSMOSI INVERSA**
REVERSE OSMOSIS SYSTEM
SYSTÈME À OSMOSE INVERSE

**ADDOLCITORI AUTOMATICI**
AUTOMATIC WATER SOFTENER
ADOUCISSEUR AUTOMATIQUE

**ADDOLCITORI MANUALI**
MANUAL WATER SOFTENER
ADOUCISSEUR MANUEL

**Longevità del sistema**
System longevity
Longévité du système

**Stop a macchie e calcare**
Stop stains and limescale
Stop aux taches et au calcaire

**Stoviglie brillanti**
Shining dishes
Vaisselle brillante

**Asciugatura Perfetta**
Perfect drying
Séchage parfait

# OSMOSI INVERSA

REVERSE OSMOSIS SYSTEM | SYSTÈME À OSMOSE INVERSE

**IT** I sistemi ad osmosi inversa **SO3100K** e **SO3200K** sono la soluzione ideale per bicchieri perfetti ed asciutti, assicurando una **purificazione eccellente dell'acqua**, priva di impurità e minerali. Il processo di osmotizzazione **rimuove il 98% di tutte le sostanze disciolte nell'acqua**. L'acqua osmotica, che non ha residui di calcare e minerali, impedisce qualsiasi formazione di patina su bicchieri, stoviglie e posate.
**Questo assicura standard di lavaggio elevati e costanti, senza bisogno di lucidare a mano i bicchieri.**

**EN** The **SO3100K and SO3200K** reverse osmosis systems are the ideal solution for perfect, dry glasses, ensuring excellent water purification, free of impurities and minerals. The osmosis process **removes 98% of all dissolved substances in the water**. The osmotic water, which is free of limescale and mineral residues, prevents any patina formation on glasses, dishes and cutlery.
**This ensures consistently high washing standards without the need to polish glasses by hand.**

**FR** Les systèmes d'osmose inverse **SO3100K et SO3200K** sont la solution idéale pour des verres parfaits et secs, **assurant une excellente purification de l'eau**, exempte d'impuretés et de minéraux. Le processus d'osmose **élimine 98 % de toutes les substances dissoutes dans l'eau**. L'eau osmotique, exempte de résidus de calcaire et minéraux, empêche la formation de patine sur les verres, la vaisselle et les couverts.
**Cela permet de garantir des standards de lavage élevés et constants sans avoir à polir les verres à la main.**





## SO3100

**TECNOLOGIA AVANZATA PER RIMUOVERE OGNI IMPURITÀ**

ADVANCED TECHNOLOGY TO REMOVE ALL IMPURITIES

TECHNOLOGIE AVANCÉE POUR ÉLIMINER TOUTES LES IMPURETÉS

## SO3200

**SERBATOIO DA 4 LITRI, IDEALE PER LAVAGGI FREQUENTI**

4-LITRE TANK, IDEAL FOR FREQUENT WASHING

RÉSERVOIR DE 4 LITRES, IDÉAL POUR LES LAVAGES FRÉQUENTS

## OSMOSI INVERSA

REVERSE OSMOSIS SYSTEM | SYSTÈME À OSMOSE INVERSE



**SPECIFICHE**

TECHNICAL FEATURES | ARACTÉRISTIQUES

| MODELLO \| MODEL \| MODÈL | **SO3100** | **SO3200** |
|---|---|---|
| DIMENSIONI* \| DIMENSIONS \| DIMENSIONS | 510x133x400h mm | 620x170x400h mm |
| POTENZA ELETTRICA<br>ELECTRIC POWER \| PUISSANCE ÉLECTRIQUE | 115 W | 115 W |
| TEMPERATURA ACQUA IN INGRESSO<br>INLET WATER TEMPERATURE \| TEMPÉRATURE DE L'EAU À L'ENTRÉE | Min 10° C<br>Max 30° C | Min 10° C<br>Max 30° C |
| PORTATA \| RATE OF FLOW \| DÉBIT | 180 l/h a 25° | 180 l/h a 25° |
| DUREZZA ACQUA IN ENTRATA<br>INLET WATER HARDNESS \| DURETÉ DE L'EAU À L'ENTRÉE | Max 25° f | Max 25° f |
| PRESSIONE \| PRESSURE \| PRÈSSION | 1-6 Bar | 1-6 Bar |
| ALIMENTAZIONE ELETTRICA<br>POWER SUPPLY \| ALIMENTATION ÉLECTRIQUE | 230 V 50/60 Hz | 230 V 50/60 Hz |

* Escluse connessioni posteriori
* Rear connections excluded
* À l'exclusion des connexions arrière

# OSMOSI INVERSA
## REVERSE OSMOSIS SYSTEM | SYSTÈME À OSMOSE INVERSE

| ARTICOLO<br>ARTICLE \| ARTICLE | CODICE<br>CODE \| CODE | DESCRIZIONE<br>DESCRIPTION \| DESCRIPTION | DATI TECNICI<br>TECHNICAL DATA<br>DONNÉES TECHNIQUES | DIMENSIONI<br>DIMENSIONS<br>DIMENSIONS<br>(l-p-h) | PREZZO<br>PRICE<br>PRIX |
|---|---|---|---|---|---|
|  | **SO3100** | Sistema ad osmosi inversa 180l/h completo di cartuccia pre-filtro SO3101 e bypass<br>Reverse osmosis system 180l/h with pre-filter cartridge SO3101 and bypass<br>Système à osmose inverse 180l/h complet de cartouche préfiltre SO3101et by-pass | Portata: 180l/h a 25°C<br>Rate of flow: 180l/h 25°<br>Débit: 180l/h à 25°C | 510x133x400h mm<br>15,1 kg | 2.790,00 € |
|  | **SO3100K** | Kit sistema ad osmosi inversa 180l/h completo di cartuccia pre-filtro SO3101, elettrovalvola 103370, 12 griglie GR1000, filtro autobloccante 103366<br>Kit reverse osmosis system 180l/h complete with prefilter cartridge SO3101, solenoid valve 103370, 12 grids GR1000, self-locking filter 103366<br>Kit de système à osmose inverse 180l/h complet de cartouche préfiltre SO3101, électrovanne 103370, 12 grilles GR1000, filtre autobloquant 103366 | Portata: 180l/h a 25°C<br>Rate of flow: 180l/h 25°<br>Débit: 180l/h à 25°C | 620x170x400h mm<br>17,9 kg | 3.064,00 € |
|  | **SO3200** | Sistema ad osmosi inversa 180l/h completo di cartuccia pre-filtro SO3101 e bypass<br>Reverse osmosis system 180l/h with pre-filter cartridge SO3101 and bypass<br>Système à osmose inverse 180l/h complet de cartouche préfiltre SO3101 et by-pass | Portata: 180l/h a 25°C<br>Rate of flow: 180l/h 25°<br>Débit: 180l/h à 25°C | 620x170x400h mm<br>17,9 kg | 3.350,00 € |
|  | **SO3200K** | Kit sistema ad osmosi inversa 180l/h con serbatoio 4l completo di cartuccia prefiltro SO3101, elettrovalvola 103370, 12 griglie GR1000, filtro autobloccante 103366<br>Kit reverse osmosis system 180l/h with 4l tank complete with prefilter cartridge SO3101, solenoid valve 103370, 12 grids GR1000, self-locking filter 103366<br>Kit de système à osmose inverse 180l/h avec réservoir de 4l complet de cartouche préfiltre SO3101, électrovanne 103370, 12 grilles GR1000, filtre autobloquant 103366 | Portata: 180l/h a 25°C<br>Rate of flow: 180l/h 25°<br>Débit: 180l/h à 25°C | 620x170x400h mm<br>17,9 kg | 3.635,00 € |

# RICAMBI
## SPARE PARTS | PIÉCES DÉTACHÉES

| CODICE<br>CODE \| CODE | DESCRIZIONE<br>DESCRIPTION \| DESCRIPTION | DATI TECNICI<br>TECHNICAL DATA<br>DONNÉES TECHNIQUES | DIMENSIONI<br>DIMENSIONS<br>DIMENSIONS<br>(l-p-h) | PREZZO<br>PRICE<br>PRIX |
|---|---|---|---|---|
| **SO3101** | Cartuccia pre-filtro per SO3100/SO3200<br>Pre-filter cartridge for SO3100/SO3200<br>Cartouche préfiltre pour SO3100/SO3200 | Durata: 40.000 l<br>Life-Time: 40.000 l<br>Durée: 40.000 l | 80ø x 300h | 63,00 € |
| **SO3102** | Cartuccia pre-filtro sanificazione per SO3100/SO3200<br>Pre-filter cartridge sanitisation for SO3100/SO3200<br>Cartouche préfiltre sanitisation pour SO3100/SO3200 | Durata: 40.000 l<br>Life-Time: 40.000 l<br>Durée: 40.000 l | 80ø x 300h | 79,00 € |
| **SO3101K** | Kit 6 cartucce SO3101 per SO3100/SO3200<br>Kit 6 pre-filter cartridges SO3101 for SO3100/SO2300<br>Kit 6 cartouches SO3101 pour SO3100/SO2300 | Durata: 40.000 l<br>Life-Time: 40.000 l<br>Durée: 40.000 l | - | 315,00 €<br>(5+1)<br>52,50 € / each |
| **SO3102K** | Kit 6 cartucce SO3102 per SO3100/SO3200<br>Kit 6 pre-filter cartridges SO3102 for SO3100/SO2300<br>Kit 6 cartouches SO3102 pour SO3100/SO3200 | Durata: 40.000 l<br>Life-Time: 40.000 l<br>Durée: 40.000 l | - | 395,00 €<br>(5+1)<br>65,85 € / each |
| **SO3110** | Kit ricambio 2 membrane per SO3100/SO3200<br>Spare part kit 2 membranes for SO3100/SO3200<br>Kit de rechange 2 membrane pour SO3100/SO3200 | Capacità giornaliera: 330GPD<br>Daily production capacity: 330GPD<br>Capacité journalière: 330GPD | - | 264,00 € |

# ADDOLCITORI
SOFTNENER | ADOUCISSEUR

**IT** L' utilizzo di un **addolcitore** è fondamentale per prevenire la formazione di depositi di calcare e proteggere la lavastoviglie da eventuali danni.
Inoltre, **migliora i risultati di lavaggio e ottimizza l'efficacia del detersivo e del brillantante**, riducendone il consumo.

**EN** The use of a **softener** is essential to prevent the formation of limescale deposits and to protect the dishwasher from damage.
It also improves **washing results and optimises the effectiveness of detergent and rinse aid**, reducing their consumption.

**FR** L' utilisation d'un **adoucisseur** est indispensable pour éviter la formation de dépôts calcaires et pour protéger le lave-vaisselle contre les dommages.
Cela améliore également les **résultats de lavage et optimise l'efficacité du détergent et du produits de brillance**, réduisant ainsi leur consommation.





**ADDOLCITORI MANUALI**
MANUAL WATER SOFTENER
ADOUCISSEUR MANUEL

Indicati per installazioni in piccoli spazi e per locali con un basso volume di stoviglie da lavare.

Suitable for installations in small spaces and for facilities with a low volume of dishes to be washed.

Conviennent aux installations dans les petits espaces et aux établissements avec un faible volume de vaisselle à laver.

**ADDOLCITORI AUTOMATICI**
AUTOMATIC WATER SOFTENER
ADOUCISSEUR AUTOMATIQUE

Perfetti per ambienti ad alto volume di stoviglie da lavare e per servizi continuativi.

Perfect for environments with a high volume of dishes to be washed and for continuous service.

Parfaits pour les environnements avec un grand volume de vaisselle à laver et pour un service continu.

# ADDOLCITORI
## SOFTNENER | ADOUCISSEUR

| ARTICOLO<br>ARTICLE \| ARTICLE | CODICE<br>CODE<br>CODE | DESCRIZIONE<br>DESCRIPTION \| DESCRIPTION | DATI TECNICI<br>TECHNICAL DATA<br>DONNÉES TECHNIQUES | DIMENSIONI<br>DIMENSIONS<br>DIMENSIONS<br>(l-p-h) | PREZZO<br>PRICE<br>PRIX |
|---|---|---|---|---|---|
|  | **DEP 8** | Addolcitore manuale da 8l,<br>2m tubo cod.1305<br>Manual water softener 8l,<br>2m pipe cod.1305<br>Adoucisseur manuel de 8l,<br>2m tuyau cod.1305 | Portata massima consigliata:<br>1000l/h<br>Quantità di sale per rigenerazione:<br>1,3 kg<br>Recommended maximum<br>capacity: 1000 l/h<br>Salt quantity for regeneration:<br>1,3 Kg<br>Débit maximum conseillé:<br>1000 l/h<br>Quantité de sel pour<br>régénération: 1,3 kg | 200x255x420h<br>mm<br>7,5 kg | 206,00 € |
|  | **DEP 12** | Addolcitore manuale da 12l,<br>2m tubo cod.1305<br>Manual water softener 12l,<br>2m pipe cod.1305<br>Adoucisseur manuel de 12l,<br>2m tuyau cod.1305 | Portata massima consigliata:<br>1400l/h<br>Quantità di sale per rigenerazione:<br>2 kg<br>Recommended maximum<br>capacity: 1400 l/h<br>Salt quantity for regeneration:<br>2 Kg<br>Débit maximum conseillé:<br>1400 l/h<br>Quantité de sel pour<br>régénération: 2 kg | 200x255x540h<br>mm<br>10,5 kg | 258,00 € |
|  | **ADD 7** | Addolcitore automatico<br>elettronico da 7 l, 2 m tubo<br>cod.1305<br>Automatic electronic water<br>softener 7 l, 2 m pipe cod.1305<br>Adoucisseur automatique<br>électronique 7 l, 2 m tuyau<br>cod.1305 | Portata massima consigliata: 800l/h<br>Quantità di sale per rigenerazione:<br>1 kg<br>Contenuto sale: 15 kg<br>Recommended maximum<br>capacity: 800 l/h<br>Salt quantity for regeneration: 1 Kg<br>Amount of salt: 15 kg<br>Débit maximum conseillé: 800 l/h<br>Quantité de sel pour régénération:<br>1 kg<br>Contenu de sel: 15 kg | 240x435x425h<br>mm<br>12 kg | 1.132,00 € |
|  | **ADD 12** | Addolcitore automatico<br>elettronico da 12 l, 2 m tubo<br>cod.1305<br>Automatic electronic water<br>softener 12 l, 2 m pipe cod.1305<br>Adoucisseur automatique<br>électronique 12 l, 2 m tuyau<br>cod.1305 | Portata massima consigliata: 1000l/h<br>Quantità di sale per rigenerazione:<br>1,3 kg<br>Contenuto sale: 25 kg<br>Recommended maximum<br>capacity: 1000 l/h<br>Salt quantity for regeneration:<br>1,3 Kg<br>Amount of salt: 25 kg<br>Débit maximum conseillé: 1000 l/h<br>Quantité de sel pour régénération:<br>1,3 kg<br>Contenu de sel: 25 kg | 245x435x525 h<br>mm<br>14 kg | 1.145,00 € |
|  | **ADD 30** | Addolcitore automatico<br>elettronico da 30 l, 2 m tubo<br>cod.1305<br>Automatic electronic water<br>softener 30 l, 2 m pipe cod.1305<br>Adoucisseur automatique<br>électronique 30 l, 2 m tuyau<br>cod.1305 | Portata massima consigliata: 1800l/h<br>Quantità di sale per rigenerazione:<br>3,6 kg<br>Contenuto sale: 75 kg<br>Recommended maximum<br>capacity: 1800 l/h<br>Salt quantity for regeneration:<br>3,6Kg<br>Amount of salt: 75 kg<br>Débit maximum conseillé: 18 00 l/h<br>Quantité de sel pour régénération:<br>3,6 kg<br>Contenu de sel: 75 kg | 320x550x1010 h<br>mm<br>32 kg | 1.825,00 € |

KRUPPS.COM

/05

# DETERGENTI

## DETERGENTS
## DÉTERGENTS

## DETERGENTI E BRILLANTANTI STUDIATI PER VOI
DETERGENT AND RINSE-AID CREATED FOR YOUR NEEDS
DÉTERGENTS ET PRODUITS DE RINÇAGE ÉTUDIÉS EXCLUSIVEMENT POUR VOUS




IT
- Formula a **doppia concentrazione per minori consumi**, efficace sia con acque dure che dolci.
- **Tensioattivi ad azione sgrassante** efficaci contro lo sporco più ostinato.
- Composizione **Eco-compatibile**.
- Agenti antibatterici, anticalcare e antischiumogeni che trattano delicatamente anche i bicchieri più fragili, assicurando il mantenimento ottimale della lavastoviglie.

EN
- **Double concentration formula for lower consumption**, effective with both hard and soft water.
- Active agents **with degreasing action**, efficient also against the most persistent dirt.
- **Environmentally** friendly composition.
- Anti-bacterial, anti-limescale and anti-foaming agents gently treat even the most fragile glasses, ensuring optimal dishwasher maintenance.

FR
- Formule **à double concentration qui diminue la consommation** et qui est efficace pour l'eau dure et l'eau douce.
- Agents tensio-actifs **à action dégraissante** efficaces contre les salissures tenaces.
- Composition **écologique**.
- Agents anti-bactériens, anti-calcaires et anti-mousse traitent en douceur les verres les plus fragiles, assurant un entretien optimal du lave-vaisselle.

I nostri detergenti non contengono cloro e i brillantanti non contengono alcool.
Our detergents do not contain chlorine and rinse-aid products do not contain alcohol.
Nos détergents ne contiennent pas de chlore et les produits de rinçage ne contiennent pas d'alcool.

## LA SCELTA DEL DETERSIVO CORRETTO
THE RIGHT CHOOSE OF THE CHEMICALS PRODUCTS
LA CHOIX CORRECTE DES PRODUITS LESSIVIELS

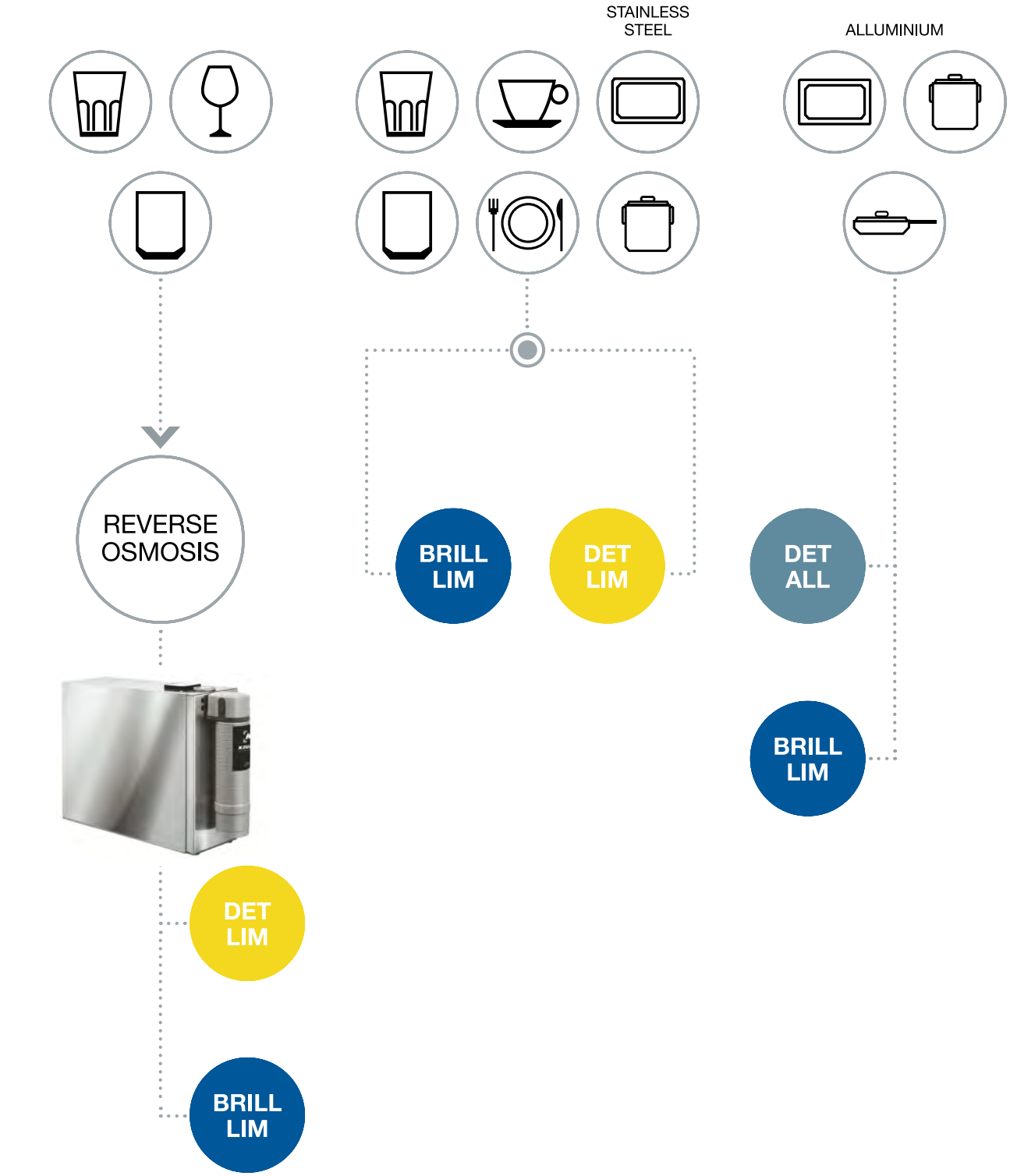


Se > 35°f / 20,0°d è consigliato l'utilizzo di un addolcitore
If > 35°f / 20,0°d we recommend the use of a softener
Si > 35°f / 20,0°d on conseil l'utilisation d'un adoucisseur

# DETERGENTE E BRILLANTANTE
## DETERGENT AND RINSE AID / DÉTERGENT ED PRODUIT DE RINÇAGE

| ARTICOLO<br>ARTICLE \| ARTICLE | CODICE<br>CODE \| CODE | DESCRIZIONE<br>DESCRIPTION \| DESCRIPTION | PREZZO<br>PRICE<br>PRIX |
|---|---|---|---|
|  | **CD6x2L***<br>**2pz. x 6kg**<br>**Tot. 12kg** | DET LIM<br>DETERGENTE LIQUIDO CON PROFUMAZIONE AL LIMONE<br>Adatto per acque dure 16-50°f - Confezione 2x6kg<br>LIQUID DETERGENT WITH LEMON FRAGRANCE<br>Suitable for hard water 16-50°f - Box 2x6 kg<br>DETERGENT LIQUIDE PARFUME AU CITRON<br>Indiqué pour eaux dures 16-50°f - Emballage 2x6 kg | 55,00 € / box |
|  | **CB5x2L***<br>**2pz. x 5kg**<br>**Tot. 10kg** | BRILL LIM<br>BRILLANTANTE<br>Adatto per acque dure 16-50°f - Confezione 2x5 Kg<br>RINSE-AID<br>Suitable for hard water 16-50°f - Box 2x5 kg<br>PRODUIT DE RINÇAGE<br>Indiqué pour eaux dures 16-50°f - Emballage 2x5 kg | 55,00 € / box |
|  | **PDE64** | 1 Pallet = n. 64 box<br>(1box = 1 x CD6x2L ) | 3.264,00 €<br>51,00 € / box |
|  | **PBE64** | 1 Pallet = n. 64 box<br>(1box = 1 x CB5x2) | 3.264,00 €<br>51,00 € / box |
|  | **CDA12*** | DET ALL<br>DETERGENTE LIQUIDO SPECIFICO PER LAVARE<br>ATTREZZATURE DI ALLUMINIO<br>Confezione da 12kg<br>LIQUID DETERGENT SPECIFIC FOR ALUMINUM WARES<br>Box 12 kg<br>DETERGENT LIQUIDE SPECIFIQUE POUR EQUIPEMENTS<br>EN ALUMINIUM<br>Emballage 12 kg | 80,00 € / tank |

* **CD6x2L, CB5x2L e CDA12** spedibili solo in pallet composto da multipli di 8pz (anche misti detersivo e brillantante - max 24pz) in porto assegnato (porto franco solo per l'Italia e solo per i codici di pallet sopra riportati).
* **CD6x2L, CB5x2L and CDA12** can be shipped only on pallet consisting of multiples of 8pc (even mixed detergent and rinse aid - max 24pc) carriage forward (carriage paid only for Italy and only for the above pallet codes).
* **CD6x2L, CB5x2L et CDA12** pouvant être expédiés uniquement sur palette composée de multiples de 8 pièces (même mixtes: détergent et produit de brillance - max 24 pièces) en port dû (franco de port uniquement pour l'Italie et uniquement pour les codes de palette reportés ci-dessus).

I nostri detergenti e brillantanti sono prodotti in accordo alla Norma EN60335-2-58 ANNEX.
I prezzi indicati sono riservati alle formule chimiche standard. Eventuali richieste specifiche sono da valutarsi su richiesta.
Our detergents and rinse-aid products are manufactured in accordance with EN60335-2-58 ANNEX.
The prices shown are reserved for standard chemical formulas. Any specific requests are to be evaluated on request.
Nos détergents et produits de brillance sont produits conformément à la Norme EN60335-2-58 ANNEX.
Les prix indiqués sont réservés aux formules chimiques standard. Toute demande spécifique doit être évaluée sur demande.

KRUPPS.COM

/06

# KIT RICAMBI

## SPARE PARTS KIT
## KITS DE PIÉCES DÉTACHÉES

# KIT RICAMBI
SPARE PARTS KIT | KITS DE PIÉCES DÉTACHÉES



**KIT3M**



**KIT4M**



**KIT04E**



**KIT28**



**KIT29**

## KIT DI MANUTENZIONE

MAINTENANCE KIT
KIT DE MAINTENANCE

# KIT3M

Kit di manutenzione per lavastoviglie sottobanco
Maintenance kit for undercounter dishwashers
Kit de maintenance pour lave-vaisselle sous comptoir

| **CODICE** *Code Code* | **DESCRIZIONE** - *Description Description* | **Q.tà** | **PREZZO** – *Price Prix* | |
|---|---|---|---|---|
| **1216** | **TUBETTO SILICONICO PER DOSATORE BRILLANTANTE CON VALVOLA NON RITORNO**<br>SILICONE TUBE FOR RINSE AID DOSER WITH CHECK VALVE<br>TUBE EN SILICONE POUR DOSEUR PRODUIT DE BRILLANCE AVEC CLAPET DE NON-RETOUR | 1 | 31,00 | **31,00** |
| **1420** | **TUBO 6X4 AZZURRO** - BLUE TUBE 6X4 MM FOR RINSE-AID - TUYAU BLEU 6X4 MM POUR PRODUIT DE RINÇAGE | 3 | 1,50 | **4,50** |
| **1217** | **TUBETTO IN SANTOPRENE -** SANTOPRENE PIPE<br>TUBE EN SANTOPRÈNE | 1 | 31,00 | **31,00** |
| **1421** | **TUBO 6X4 GIALLO** - YELLOW PIPE 6X4 MM FOR DETERGENT - TUYAU JAUNE 6X4 MM POUR DETERGENT | 3 | 1,50 | **4,50** |
| **503** | **FASCETTA ALL 6-6,7** - PLASTIC STRIP ALL 6-6,7 - BANDE EN PLASTIQUE ALL 6-6,7 | 1 | 0,50 | **0,50** |
| **104473** | **GUARNIZIONE PER TROPPOPIENO NBR75 VERDE -** GASKET FOR OVERFLOW PIPE NBR75 GREEN –<br>JOINT POUR TUYAU DE TROP- PLEIN NBR75 VERT | 1 | 6,00 | **6,00** |
| **104117** | **BUSSOLA CARBOGRAFITE Øi=13,5 -** CARBOGRAPHITE BUSH Ø13,5 MM<br>BAGUE EN CARBOGRAPHITE Øi=13,5 | 2 | 5,00 | **10,00** |
| **103416** | **GUARN.OR RESISTENZA C/FLANGIA NBR70Sh Ø 37,47 x 5,34mm -** OR HEATER GASKET WITH FLANGE NBR70Sh<br>Ø 37,47 x 5,34mm - JOINT OR POUR CHAUFFAGE AVEC FLANGE NBR70Sh Ø 37,47 x 5,34mm | 1 | 3,00 | **3,00** |
| **103435** | **GUARNIZIONE OR RESISTENZE 4,5-5,4-9-12 KW NBR70 Øint 59,69x5,34 -** OR HEATER 4,5-6-9-12 KW GASKET WITH FLANGE - JOINT OR POUR RESISTANCE 4,5-6-9-12 KW AVEC FLANGE | 1 | 4,00 | **4,00** |
| **104482** | **TAPPO BRACCIO DI LAVAGGIO -** WASHING ARM CAP - CAPUCHON DE BRAS DE LAVAGE | 1 | 3,00 | **3,00** |
| **104094** | **GUARNIZIONE OR Ø17,86X2,62 MM** - OR GASKET Ø17,86X2,62 MM - JOINT OR Ø17,86X2,62 MM | 1 | 0,50 | **0,50** |
| **PREZZO TOTALE - TOTAL PRICE – PRIX TOTAL** | | | | **€ 98,00** |

## KIT DI MANUTENZIONE

MAINTENANCE KIT
KIT DE MAINTENANCE

# KIT4M

Kit di manutenzione per capotte e lavaoggetti
Maintenance kit for pass-through dishwasher and warewasher
Kit de maintenance pour les modeles de passage et le lave-pots

| **CODICE** *Code* *Code* | **DESCRIZIONE** - *Description* *Description* | **Q.tà** | **PREZZO** – *Price* *Prix* **(€)** | |
|---|---|---|---|---|
| **1216** | **TUBETTO SILICONICO PER DOSATORE BRILLANTANTE CON VALVOLA NON RITORNO**<br>SILICONE TUBE FOR RINSE AID DOSER WITH CHECK VALVE<br>TUBE EN SILICONE POUR DOSEUR PRODUIT DE BRILLANCE AVEC CLAPET DE NON-RETOUR | 1 | 31,00 | **31,00** |
| **1420** | **TUBO 6X4 AZZURRO** - BLUE TUBE 6X4 MM FOR RINSE-AID - TUYAU BLEU 6X4 MM POUR PRODUIT DE RINÇAGE | 3 | 1,50 | **4,50** |
| **1217** | **TUBETTO IN SANTOPRENE -** SANTOPRENE PIPE - TUBE EN SANTOPRÈNE | 1 | 31,00 | **31,00** |
| **1421** | **TUBO 6X4 GIALLO** - YELLOW PIPE 6X4 MM FOR DETERGENT - TUYAU JAUNE 6X4 MM POUR DETERGENT | 3 | 1,50 | **4,50** |
| **503** | **FASCETTA ALL 6-6,7** - PLASTIC STRIP ALL 6-6,7 - BANDE EN PLASTIQUE ALL 6-6,7 | 1 | 0,50 | **0,50** |
| **104465** | **GUARNIZIONE PER TROPPOPIENO NBR75 NERO -** GASKET FOR OVERFLOW PIPE NBR75 BLACK –<br>JOINT POUR TUYAU DE TROP- PLEIN NBR75 NOIR | 1 | 6,00 | **6,00** |
| **104110** | **BUSSOLA CARBOGRAFITE Ø26mm G451 26x16,1x13 -** LARGE CARBON GRAPHITE BUSH Ø26 MM - BAGUE EN CARBONGRAPHITE Ø26MM | 4 | 16,00 | **64,00** |
| **103435** | **GUARNIZIONE OR RESISTENZE 4,5-5,4-9-12 KW NBR70 Øint 59,69x5,34 -** OR HEATER 4,5-6-9-12 KW GASKET WITH FLANGE - JOINT OR POUR RESISTANCE 4,5-6-9-12 KW AVEC FLANGE | 1 | 4,00 | **4,00** |
| **PREZZO TOTALE - TOTAL PRICE – PRIX TOTAL** | | | | **€ 145,50** |

## RICAMBI PER LAVASTOVIGLIE ELETTRONICHE

SPARE PARTS FOR ELECTRONIC MODELS
PIÈCES DÉTACHÉES PUOR APPAREILS ÉLECTRONIQUES

# KIT04E

Ricambi per lavastoviglie elettroniche con scheda elettronica e pannello digitale
Spare parts for electronic dishwashers with electronic power board and digital control panel
Pièces détachées pour lave-vaisselle électroniques avec platine électronique et panneau de commande digital

| **CODICE** *Code Code* | **DESCRIZIONE** – *Description - Description* | **Q.tà** | **PREZZO** – *Price Prix* **(€)** | |
|---|---|---|---|---|
| **103900** | **SCHEDA DI POTENZA** - POWER BOARD - CARTE ELECTRONIQUE | 1 | 135,00 | **135,00** |
| **103910** | **PANNELLO COMANDI DIGITALE -** DIGITAL CONTROL PANEL - PANNEAU DE COMMANDE DIGITAL | 1 | 68,00 | **68,00** |
| **103961** | **CAVO DI COLLEGAMENTO FLAT POTENZA/CONSOLE L=120cm PER SCHEDA 103900**<br>FLAT CONNECTION CABLE POWER/CONSOLE L=120cm<br>CABLE DE CONNECTION FLAT PUISSANCE/CONSOLLE L=120cm | 1 | 21,00 | **21,00** |
| **103974** | **RICAMBIO TERMINALE SONDA DI TEMPERATURA BOILER L=30cm** - BOILER TEMPERATURE PROBE TERMINAL SPARE PART L=30cm - TERMINAL SONDE DE TEMPERATURE SURCHAUFFEUR PIECE DETACHEE L=30cm | 1 | 25,00 | **25,00** |
| **103977** | **RICAMBIO TERMINALE SONDA DI TEMPERATURA VASCA L=30cm** - TANK TEMPERATURE PROBE TERMINAL SPARE PART L=30cm - TERMINAL SONDE DE TEMPERATURE CUVE PIECE DETACHEE L=30cm | 1 | 25,00 | **25,00** |
| **PREZZO TOTALE - TOTAL PRICE – PRIX TOTAL** | | | | **€ 274,00** |

## RICAMBI PER LAVASTOVIGLIE CON PANNELLO DIGITALE

SPARE PARTS FOR ELECTRONIC MODELS WITH DIGITAL CONTROL PANEL
PIÈCES DÉTACHÉES PUOR APPAREILS ÉLECTRONIQUES AVEC PANNEAU DE COMMANDE DIGITAL

# KIT28

Lavabicchieri e lavapiatti porta frontale elettroniche
Electronic glasswashers and front-panel dishwashers
Lave-verres et lave-assiettes porte frontal électroniques

| **CODICE** *Code Code* | **DESCRIZIONE** – *Description - Description* | **Q.tà** | **PREZZO** – *Price Prix* **(€)** | |
|---|---|---|---|---|
| **287** | **VITE AUTOFILETTANTE PLAS- TECH 3X8 TSP+ INOX -** SELF-TAPPING SCREW PLAS- TECH 3X8 TSP+ INOX - VIS AUTOTARAUDEUSE PLAS- TECH 3X8 TSP+ INOX | 4 | 0,60 | **2,40** |
| **1225** | **MAGNETE RESINATO CHIUSURA PORTA CM 40x14x3.8 -** DOOR CLOSING RESIN MAGNET CM 40x14x3.8 - AIMANT RÉSINE FERMETURE PORTE CM 40x14x3.8 | 2 | 17,00 | **34,00** |
| **1221** | **TUBETTO SILICONICO PER DOSATORE BRILLANTANTE CON VALVOLA NON RITORNO PER DOSATORE 1291K - 1296K -** SILICONE TUBE FOR RINSE AID DISPENSER WITH NON-RETURN VALVE FOR DISPENSER CODE 1291K - 1296K - TUBE EN SILICONE POUR DOSEUR PRODUIT DE BRILLANCE AVEC CLAPET DE NON-RETOUR POUR DOSEUR CODE 1291K - 1296K | 1 | 31,00 | **31,00** |
| **1216** | **TUBETTO SILICONICO PER DOSATORE BRILLANTANTE CON VALVOLA NON RITORNO -** SILICONE TUBE FOR RINSE AID DOSER WITH CHECK VALVE - TUBE EN SILICONE POUR DOSEUR PRODUIT DE BRILLANCE AVEC CLAPET DE NON-RETOUR | 1 | 31,00 | **31,00** |
| **1420** | **TUBO 6X4 AZZURRO** - BLUE TUBE 6X4 MM FOR RINSE-AID - TUYAU BLEU 6X4 MM POUR PRODUIT DE RINÇAGE | 3x2 | 1,50 | **9,00** |
| **1217** | **TUBETTO SANTOPRENE PER DOSATORE DETERGENTE ELETTRICO -** SANTOPRENE TUBE FOR ELECTRIC DETERGENT DISPENSER - TUYAU SANTOPRENE POUR DOSEUR DETERGENT ELECTRIQUE | 1 | 31,00 | **31,00** |
| **1421** | **TUBO 6X4 GIALLO** - YELLOW PIPE 6X4 MM FOR DETERGENT - TUYAU JAUNE 6X4 MM POUR DETERGENT | 3 | 1,50 | **4,50** |
| **503** | **FASCETTA ALL 6-6,7** - PLASTIC STRIP ALL 6-6,7 - BANDE EN PLASTIQUE ALL 6-6,7 | 1 | 0,50 | **0,50** |
| **100000** | **COPRICONNETTORE SILICONE** - SILICON CONNECTOR COVER - COUVRE-CONNECTEUR EN SILICONE | 4 | 4,00 | **16,00** |
| **103349** | **TERMOSTATO SICUREZZA BOILER 105°C 16A-250V RIARMO MANUALE -** BOILER SAFETY THERMOSTAT 105°C 16A-250V MANUAL RESET - THERMOSTAT DE SÉCURITÉ POUR CHAUDIERE 105°C 16A-250V REINITIALISATION MANUELLE | 1 | 13,00 | **13,00** |
| **103351** | **TERMOSTATO SICUREZZA VASCA 85°C 16A RIARMO MANUALE -** SAFETY THERMOSTAT 85°C 16A MANUAL RESET - THERMOSTAT DE SÉCURITÉ 85°C 16A REINITIALISATION MANUELLE | 1 | 13,00 | **13,00** |
| **103370** | **ELETTROVALVOLA SINGOLA 180° BOBINA 220V-50Hz -** SINGLE SOLENOID VALVE 180° COIL 220V-50Hz - ÉLECTROVANNE SIMPLE 180° BOBINE 220V-50Hz | 1 | 15,00 | **15,00** |
| **103397** | **PRESSOSTATO TAR. 35/12 -** PRESSURE SWITCH CAL. 35/12 - PRESSOSTAT TAR. 35/12 | 1 | 35,00 | **35,00** |
| **103390** | **TELERUTTORE 4P 230V 50-60HZ AC1 20A -** CONTACTOR 4P 230V 50-60HZ AC1 20A **-** TÉLÉRUPTEUR 4P 230V 50-60HZ AC1 20A | 1 | 54,00 | **54,00** |
| **103411** | **RESISTENZA VASCA 2600W 240V -** TANK RESISTANCE 2600W 240V **-** RÉSISTANCE BAC 2600W 240V | 1 | 55,00 | **55,00** |
| **103416** | **GUARN.OR RESISTENZA C/FLANGIA NBR70° 40, 64x5,33 -** GASKET OR RESISTANCE W/FLANGE NBR70° 40, 64x5.33 - JOINT OR RÉSISTANCE C/BRIDE NBR70° 40, 64x5,33 | 1 | 3,00 | **3,00** |
| **103420** | **RESISTENZA BOILER 2500W 240V -** BOILER HEATING ELEMENT 2500W 240V - RESISTANCE DU SURCHAUFFEUR 2500W | 1 | 51,00 | **51,00** |
| **103901** | **SCHEDA DI POTENZA DGT FIRMWARE BREAK-TANK E ADDOLCITORE -** POWER BOARD DGT FIRMWARE BREAK-TANK AND SOFTENER - CARTE D'ALIMENTATION DGT FIRMWARE BREAK-TANK ET ADOUCISSEUR D'EAU | 1 | 161,00 | **161,00** |
| **103910** | **PANNELLO COMANDI DIGITALE -** DIGITAL CONTROL PANEL - PANNEAU DE COMMANDE DIGITAL | 1 | 68,00 | **68,00** |
| **103960** | **CAVO DI COLLEGAMENTO FLAT POTENZA/CONSOLE L=50cm PER SCHEDA 103900/13901 -** FLAT CONNECTION CABLE POWER/CONSOLE L=50cm - CABLE DE CONNECTION FLAT PUISSANCE/CONSOLLE L=50cm | 1 | 16,00 | **16,00** |
| **103974** | **RICAMBIO TERMINALE SONDA DI TEMPERATURA BOILER L=30cm** - TANK TEMPERATURE PROBE TERMINAL SPARE PART L=30cm - TERMINAL SONDE DE TEMPERATURE CUVE PIECE DETACHEE L=30cm | 1 | 25,00 | **25,00** |
| **103977** | **RICAMBIO TERMINALE SONDA DI TEMPERATURA VASCA L=30cm** - BOILER TEMPERATURE PROBE TERMINAL SPARE PART L=30cm - TERMINAL SONDE DE TEMPERATURE SURCHAUFFEUR PIECE DETACHEE L=30cm | 1 | 25,00 | **25,00** |
| **3283** | **TRAPPOLA D'ARIA IN POLIPROPILENE CARICATO-**FILLED POLYPROPYLENE AIR TRAP-PIÈGE À AIR EN POLYPROPYLÈNE REMPLI | 1 | 19,00 | **19,00** |
| **3284** | **GHIERA FISSAGGIO PER TRAPPOLA D'ARIA -** FIXING RING FOR AIR TRAP - PIÈGE À AIR EN POLYPROPYLÈNE REMPLI | 1 | 5,00 | **5,00** |
| **104097** | **GUARNIZIONE PER TRAPPOLA ARIA -** AIR TRAP GASKET - JOINT DU PIÈGE À AIR | 1 | 0,80 | **1,60** |
| **104451** | **GHIERA PER GRUPPO ASPIRAZIONE-SCARICO PER DOPPIO FILTRO INTERNO/ESTERNO Ø155 -** RING NUT FOR SUCTION-DRAIN ASSEMBLY FOR DOUBLE INTERNAL/EXTERNAL FILTER Ø155 | 1 | 51,00 | **51,00** |
| **104481** | **GRUPPO GIRANTE RISCIACQUO -** RINSE ARM ASSEMBLY- ASSEMBLAGE DE LA BRAS DE RINÇAGE | 1 | 8,70 | **8,70** |
| **214** | **VITE M4x6 TSP+ INOX -** M4x6 TSP SCEW + INOX - VIS M4x6 TSP+ INOX | 2 | 0,50 | **1,00** |
| **104117** | **BUSSOLA CARBOGRAFITE Øi= 13,5 - Øe=17 - H=5,3mm -** CARBON GRAPHITE BUSH Øi= 13,5 - Øe=17 - H=5,3mm - BAGUE IN CARBONGRAPHITE Øi= 13,5 - Øe=17 - H=5,3mm | 2 | 5,00 | **10,00** |
| **104482** | **TAPPO BRACCIO LAVAGGIO -** WASHING ARM CAP - CAPUCHON DE BRAS DE LAVAGE | 2 | 3,00 | **6,00** |
| **104466** | **TROPPOPIENO LAVASTOVIGLIE L=191mm (SENZA GUARNIZIONE) -** OVERFLOW PIPE FOR FRONT- LOADING GLASSWASHER AND DISHWASHERS - TUYAU DE TROP-PLEIN POUR LAVE - VERRE ET LAVE- VAISSELLE A CHARGEMENT FRONTAL L= 191mm | 1 | 37,00 | **37,00** |
| **104473** | **GUARNIZIONE PER TROPPOPIENO NBR75 VERDE -** GASKET FOR OVERFLOW PIPE NBR75 GREEN - JOINT POUR TUYAU DE TROP-PLEIN NBR75 VERT | 1 | 6,00 | **6,00** |
| **1335** | **TUBO SCARICO L=2mt CON CURVA Ø28 E MANICOTTO DRITTO Ø24 -** DRAIN PIPE L= 2mt WITH BEND Ø24-28mm - TUYAU DE VIDANGE L= 2mt AVEC CONTOUR Ø24-28mm | 1 | 19,00 | **19,00** |
| **104094** | **GUARNIZIONE OR Ø 17,86x2,62 mm -** OR GASKET Ø17,86x2,62 mm - JOINT OR Ø17,86x2,62 mm | 2 | 0,50 | **1,00** |
| **103370K** | **ELETTROVALVOLA SINGOLA 180° BOBINA 220V-50Hz + RIDUTTORE DI PORTATA 4,5LT/MIN (PER MODELLI CON BREAK-TANK) -** SOLENOID VALVE 180° COIL 220V-50/60Hz + FLOW REDUCTION 4.5LT/MIN (FOR BREAK-TANK MODEL)- ELECTROVANN E 180° BOBINE 220V-50/60Hz + RÉDUCTEUR DE DÉBIT 4.5LT/MIN (MODÈLES AVEC BREAK-TANK) | 1 | 21,00 | **21,00** |
| **PREZZO TOTALE - TOTAL PRICE – PRIX TOTAL** | | | | **€ 879,70** |

## RICAMBI PER LAVASTOVIGLIE A CAPOTTA ELETTRONICHE CON PANNELLO DIGITALE

SPARE PARTS FOR ELECTRONIC PASS-THROUGH MODELS WITH DIGITAL CONTROL PANEL
PIÈCES DÉTACHÉES PUOR LAVE-VAISSELLE À CAPOT ÉLECTRONIQUES AVEC PANNEAU DE COMMANDE DIGITAL

# KIT29

Lavastoviglie a capotta elettroniche
Electronic Pass-through dishwashers
Lave-vaiselle à capot électroniques

| **CODICE** *Code* *Code* | **DESCRIZIONE** – *Description - Description* | **Q.tà** | **PREZZO** – *Price* *Prix* - **(€)** | |
|---|---|---|---|---|
| **1216** | **TUBETTO SILICONICO PER DOSATORE BRILLANTANTE CON VALVOLA NON RITORNO -** SILICONE TUBE FOR RINSE AID DOSER WITH CHECK VALVE - TUBE EN SILICONE POUR DOSEUR PRODUIT DE BRILLANCE AVEC CLAPET DE NON-RETOUR | 1 | 31,00 | **31,00** |
| **1221** | **TUBETTO SILICONICO PER DOSATORE BRILLANTANTE CON VALVOLA NON RITORNO PER DOSATORE 1291K - 1296K -** SILICONE TUBE FOR RINSE AID DISPENSER WITH NON-RETURN VALVE FOR DISPENSER CODE 1291K - 1296K - TUBE EN SILICONE POUR DOSEUR PRODUIT DE BRILLANCE AVEC CLAPET DE NON-RETOUR POUR DOSEUR CODE 1291K - 1296K | 1 | 31,00 | **31,00** |
| **1420** | **TUBO 6X4 AZZURRO** - BLUE TUBE 6X4 MM FOR RINSE-AID - TUYAU BLEU 6X4 MM POUR PRODUIT DE RINÇAGE | 2,5 | 1,50 | **3,75** |
| **1217** | **TUBETTO IN SANTOPRENE -** SANTOPRENE PIPE TUBE EN SANTOPRÈNE - ТРУБКА ИЗ САНТОПРЕНА | 1 | 31,00 | **31,00** |
| **1421** | **TUBO 6X4 GIALLO** - YELLOW PIPE 6X4 MM FOR DETERGENT - TUYAU JAUNE 6X4 MM POUR DETERGENT | 2,5 | 1,50 | **3,75** |
| **503** | **FASCETTA ALL 6-6,7** - PLASTIC STRIP ALL 6-6,7 - BANDE EN PLASTIQUE ALL 6-6,7 | 1 | 0,50 | **0,50** |
| **103349** | **TERMOSTATO SICUREZZA BOILER 105°C 16A-250V RIARMO MANUALE -** BOILER SAFETY THERMOSTAT 105°C 16A-250V MANUAL RESET **-** THERMOSTAT DE SÉCURITÉ POUR CHAUDIERE 105°C 16A-250V RESET MANUEL | 1 | 13,00 | **13,00** |
| **103351** | **TERMOSTATO SICUREZZA 85°C 16A RIARMO MANUALE -** SAFETY THERMOSTAT 85°C 16A MANUAL RESET THERMOSTAT DE SÉCURITÉ 85 °C 16A RÉARMEMENT MANUEL | 1 | 13,00 | **13,00** |
| **103370** | **ELETTROVALVOLA SINGOLA 180° BOBINA 220V-50Hz -** SINGLE SOLENOID VALVE 180° COIL 220V-50Hz - ÉLECTROVANNE SIMPLE 180° BOBINE 220V-50Hz | 1 | 15,00 | **15,00** |
| **103388** | **PRESSOSTATO TAR. 180/70 -** PRESSURE SWITCH CAL. 180/70 - PRESSOSTAT TAR. 180/70 | 1 | 35,00 | **35,00** |
| **103390** | **TELERUTTORE 4P 230V 50-60HZ AC1 20A -** CONTACTOR 4P 230V 50-60HZ AC1 20A **-** TÉLÉRUPTEUR 4P 230V 50-60HZ AC1 20A | 1 | 54,00 | **54,00** |
| **103432** | **RESISTENZA BOILER 5400W 220V -** BOILER HEATING ELEMENT 5400W 220V RÉSISTANCE CHAUFFE-EAU 5400W 380V | 1 | 113,00 | **113,00** |
| **103435** | **GUARN.OR RESISTENZE 4,5- 6-9-12 KW NBR70° -** GASKET OR RESISTANCES 4.5- 6-9-12 KW JOINTS OR RÉSISTANCES 4,5- 6-9-12 KW NBR70° | 1 | 4,00 | **4,00** |
| **103445** | **GUARN.OR RESIST. VASCA 4,5KW O-RING NBR70° -** OR TANK 4,5 KW GASKET **-** JOINT OR 4,5KW POUR RESISTANCE DE CUVE | 1 | 4,00 | **4,00** |
| **103451** | **RESISTENZA VASCA 4500W 230V -** TANK HEATING ELEMENT 4500W 400V - RÉSISTANCE BAC 4500W 240V | 1 | 92,00 | **92,00** |
| **103901** | **SCHEDA DI POTENZA DGT FIRMWARE BREAK-TANK E ADDOLCITORE -** POWER BOARD DGT FIRMWARE BREAK-TANK AND SOFTENER - CARTE D'ALIMENTATION DGT FIRMWARE BREAK-TANK ET ADOUCISSEUR D'EAU | 1 | 161,00 | **161,00** |
| **103910** | **PANNELLO COMANDI DIGITALE -** DIGITAL CONTROL PANEL - PANNEAU DE COMMANDE DIGITAL | 1 | 68,00 | **68,00** |
| **103961** | **CAVO DI COLLEGAMENTO FLAT POTENZA/CONSOLE L=120cm PER SCHEDA 103900/103901 -** FLAT CONNECTION CABLE POWER/ CONSOLE L=120cm - CABLE DE CONNECTION FLAT PUISSANCE/CONSOLLE L=120cm | 1 | 21,00 | **21,00** |
| **103974** | **RICAMBIO TERMINALE SONDA DI TEMPERATURA BOILER L=30cm** -SPARE PART FOR TERMINAL TEMPERATURE PROBE BOILER L= 30cm - PIECE DETACHEE TERMINALE SONDE DE TEMPERATURE SURCHAUFFEU R L=30cm | 1 | 25,00 | **25,00** |
| **103977** | **RICAMBIO TERMINALE SONDA DI TEMPERATURA VASCA L=30cm** - TANK TEMPERATURE PROBE TERMINAL SPARE PART L=30cm - TERMINAL SONDE DE TEMPERATURE CUVE PIECE DETACHEE L=30cm | 1 | 25,00 | **25,00** |
| **104481** | **GRUPPO GIRANTE RISCIACQUO** - RINSE ARM ASSEMBLY- ASSEMBLAGE DE LA BRAS DE RINÇAGE | 1 | 8,70 | **8,70** |
| **214** | **VITE M4x6 TSP+ INOX -** M4x6 TSP SCEW + INOX - VIS M4x6 TSP+ INOX | 2 | 0,50 | **1,00** |
| **104482** | **TAPPO BRACCIO LAVAGGIO -** WASHING ARM CAP - CAPUCHON DE BRAS DE LAVAGE | 2 | 3,00 | **6,00** |
| **104117** | **BUSSOLA CARBOGRAFITE Øi= 13,5 - Øe=17 - H=5,3mm -** CARBON GRAPHITE BUSH Øi= 13,5 - Øe=17 - H=5,3mm - BAGUE IN CARBONGRAPHITE Øi= 13,5 - Øe=17 - H=5,3mm | 2 | 5,00 | **10,00** |
| **104110** | **BUSSOLA CARBOGRAFITE Øi=26 - Øe=16,1 - H=13mm -** CARBON GRAPHITE BUSH Øi=26 - Øe=16,1 - H=13mm - BAGUE IN CARBONGRAPHITE Øi=26 - Øe=16,1 - H=13mm | 4 | 16,00 | **64,00** |
| **104451** | **GHIERA PER GRUPPO ASPIRAZIONE-SCARICO PER DOPPIO FILTRO INTERNO/ESTERNO Ø155 -** RING NUT FOR DOUBLE INTERNAL/EXTERNAL FILTER SUCTION-DRAIN ASSEMBLY Ø155 - ÉCROU À ANNEAU POUR L'ENSEMBLE ASPIRATION-DRAINAGE POUR DOUBLE FILTRE INTERNE/EXTERNE Ø155 | 1 | 51,00 | **51,00** |
| **1335** | **TUBO SCARICO L=2mt CO` CURA` Ø28 E MANICOTTO RITTO` Ø24 -** DRAIN PIPE L= 2mt WITH BEND Ø24-28mm - TUYAU DE VIDANGE L= 2mt AVEC CONTOUR Ø24-28mm | 1 | 19,00 | **19,00** |
| **104462** | **TROPPOPIENO LAVAPIATTI A CAPOTTA E LAVAOGGETTI (SENZA GUARNIZIONE) -** OVERFLOW PIPE FOR HOOD TYPE DISHWASHERS - TUYAU DE TROP-PLEIN POUR LAVE-VAISSELLE A CAPOT | 1 | 45,00 | **45,00** |
| **104473** | **GUARNIZIONE PER TROPPOPIENO NBR75 VERDE -** GASKET FOR OVERFLOW PIPE NBR75 GREEN - JOINT POUR TUYAU DE TROP-PLEIN NBR75 VERT | 1 | 6,00 | **6,00** |
| **3283** | **TRAPPOLA D'ARIA IN POLIPROPILENE CARICATO-**FILLED POLYPROPYLENE AIR TRAP-PIÈGE À AIR EN POLYPROPYLÈNE REMPLI | 1 | 19,00 | **19,00** |
| **3284** | **GHIERA FISSAGGIO PER TRAPPOLA D'ARIA -** FIXING RING FOR AIR TRAP - PIÈGE À AIR EN POLYPROPYLÈNE REMPLI | 1 | 5,00 | **5,00** |
| **104097** | **GUARNIZIONE PER TRAPPOLA ARIA** - AIR TRAP GASKET - JOINT DU PIÈGE À AIR | 2 | 0,80 | **1,60** |
| **104094** | **GUARNIZIONE OR C 2,62-Øi17,86-NBR** - OR GASKET C 2,62-Øi17,86-NBR - JOINT ORC 2,62-Øi17,86-NBR | 2 | 0,50 | **1,00** |
| **103370K** | **ELETTROVALVOLA SINGOLA 180° BOBINA 220V-50Hz + RIDUTTORE DI PORTATA 4,5LT/MIN (PER MODELLI CON BREAK-TANK) -** SOLENOID VALVE 180° COIL 220V-50/60Hz + FLOW REDUCTION 4.5LT/MIN (FOR BREAK-TANK MODEL)- ELECTROVANN E 180° BOBINE 220V-50/60Hz + RÉDUCTEUR DE DÉBIT 4.5LT/MIN (MODÈLES AVEC BREAK-TANK) | 1 | 21,00 | **21,00** |
| **PREZZO TOTALE - TOTAL PRICE – PRIX TOTAL** | | | | **€ 1008,30** |

KRUPPS.COM

/07

# DATI TECNICI

## TECHNICAL DATA
## DONNÉES TECHNIQUES

Gli schemi tecnici delle nostre lavastoviglie sono stati inseriti all'interno del nostro sito. Scansiona il QR code per consultarli con semplicità.

Technical datas of our products are loaded on our website. Scan the QR code to easily acces it.

Les fichiers techniques de nos modèles sont chargés sur notre site. Scannez le QR code pour les consulter facilement.

KRUPPS.COM

/08

# CONDIZIONI DI VENDITA

## SALES CONDITIONS
## CONDITIONS DE VENTE

# IT CONDIZIONI DI VENDITA

**DISPOSIZIONI GENERALI**
Le seguenti condizioni generali si applicano a tutti i contratti a seguito degli ordini accettati da KRUPPS SRL. Qualsiasi altra disposizione contraria non sarà in alcun modo vincolante se non approvata per iscritto da KRUPPS SRL. I prodotti Krupps non sono vendibili online e/o su canali ecommerce. La nostra produzione è in continua positiva evoluzione nell'interesse della clientela. Ci riserviamo quindi di apportare modifiche e/o migliorie senza alcun preavviso.

**TRASPORTO MERCE**
La merce viaggia a rischio e pericolo del Rivenditore/Acquirente, per cui non siamo responsabili per eventuali danni subiti dalla merce durante il trasporto. Eventuali contestazioni dovranno essere effettuate esclusivamente all'atto della consegna per l'immediata individuazione della responsabilità. La merce viene considerata franco fabbrica, pertanto la spesa del trasporto è sempre a carico Rivenditore/Acquirente. Tali condizioni sono valide anche nel caso in cui KRUPPS SRL si incarichi di effettuare il trasporto a mezzo spedizioniere per conto della parte acquirente.

**ORDINI**
Non vengono accettati ordini se non per iscritto. Ordini telefonici sono ritenuti validi alle condizioni confermate successivamente per iscritto da KRUPPS SRL. Ad ogni revisione di una conferma d'ordine verrà applicata una spesa fissa pari a € 5,00; Il valore minimo degli ordini (anche in ipotesi aventi oggetto i soli ricambi) deve raggiungere l'importo netto fatturabile di almeno € 100,00. Gli ordini di valore inferiore al minimo non verranno processati.

**CONSEGNA**
I termini di consegna sono i seguenti:
Sei-otto settimane per materiale Standard, dal ricevimento della conferma d'ordine firmata per accettazione.
Otto-dieci settimane per materiale Fuori-Serie, dal ricevimento della conferma d'ordine firmata per accettazione. I termini di consegna, anche se riportati nella nostra conferma d'ordine, si intendono sempre «salvo imprevisti» non dipendenti dalla nostra volontà, a cui non è possibile porre tempestivamente rimedio, e hanno carattere semplicemente indicativo. Eventuali ritardi nella consegna non daranno luogo né a risoluzione, né a pretese di danni da parte del Rivenditore/Acquirente. In ogni caso, il mancato rispetto dei suddetti termini di consegna non comporterà alcuna responsabilità del Produttore e non gli sarà in alcun modo addebitabile qualora il ritardo sia conseguenza di (segue elenco a titolo meramente esemplificativo e non esaustivo) calamità naturali, sommosse, scioperi a carattere nazionale, incendi, restrizioni pandemiche, epidemie, embargo, guerra anche non dichiarata, acclarata e diffusa difficoltà, anche temporanea, nella reperibilità di materie prime e/o componentistica, o comunque, altre cause di forza maggiore o altro evento imprevedibile ed al di fuori della possibilità di controllo del Produttore.

**IMBALLO**
Compreso nel prezzo. Imballo Standard in cartone.

**VOLTAGGI SPECIALI**
Su richiesta - maggiorazioni prezzo e quantità minime da definire. 60Hz: € 125,00 su Kera, Elitech, Soft, Koral, Advance line; +3% su Evolution line.

**CONDIZIONI DI GARANZIA**
KRUPPS SRL si impegna a sostituire o a riparare - a proprio insindacabile giudizio - solo quelle parti dei propri prodotti che risultassero viziate da un difetto originario. La garanzia copre tutte le parti risultanti difettose dalla fabbrica ad esclusione di parti soggette ad usura, manodopera e spese di viaggio.

La garanzia ha la durata di 24 mesi su Kera, Elitech, Soft, Koral, Advance Line, e 12 mesi su Evolution line, a decorrere dalla data riportata nella fattura di vendita del Prodotto emessa da KRUPPS SRL al Rivenditore e ha validità se e solo nel caso in cui il Prodotto risulti integro e non modificato dal Rivenditore e/o da terzi, installato e/o utilizzato in maniera appropriata e in conformità a quanto indicato nelle specifiche tecniche e nel manuale d'uso e manutenzione che il rivenditore dichiara sin d'ora di aver ricevuto e che costituiscono parte integrante ed essenziale delle condizioni.

La garanzia è valida solo nei confronti del Rivenditore o dell'utilizzatore originario e non contempla la sostituzione dell'apparecchiatura.
Nessuna garanzia verrà applicata da KRUPPS SRL a soggetti terzi rispetto al Rivenditore o all'utilizzatore originario. Il Rivenditore riconosce espressamente che KRUPPS sarà e resterà estranea ai rapporti tra il Rivenditore e i successivi acquirenti/utilizzatori del Prodotto, rinunciando sin d'ora a rivalersi nei confronti di KRUPPS SRL nel caso questi ultimi esercitino l'azione di garanzia.
Il Rivenditore esonera espressamente KRUPPS SRL da qualunque responsabilità, sia essa per contratto, sia essa extracontrattuale, comunque riconducibile a danni eventualmente arrecati a terzi da asseriti vizi del Prodotto e si impegna a manlevarla da eventuali richieste risarcitorie di terzi.

**1. OBBLIGHI DEL RIVENDITORE**
Durante il periodo di garanzia, il Rivenditore si impegna a fornire all'utilizzatore del Prodotto, con spese a proprio carico, i lavori di manodopera necessari a:
• sostituzione di una e/o più componenti del Prodotto,
• restituzione del Prodotto alla Società KRUPPS SRL seguendo, in tal caso, le relative istruzioni fornitegli dalla Società stessa.

Si impegna altresì ad istruire il cliente finale sul corretto utilizzo e manutenzione del Prodotto e sugli Obblighi dell'Utilizzatore indicati di seguito.

**2. OBBLIGHI DELL'UTILIZZATORE**
E' obbligo dell'utilizzatore, pena la decadenza della garanzia, utilizzare il prodotto rispettando scrupolosamente quanto riportato nel manuale d'uso e manutenzione nonché nelle specifiche tecniche ed a seguire costantemente il piano di manutenzione ordinaria giornaliera, settimanale e mensile come riportato nel manuale d'uso e manutenzione allegato alla lavastoviglie.

Si impegna inoltre a seguire i piani di manutenzione segnalati dalla lavastoviglie (per lavastoviglie elettroniche) e a segnalare tempestivamente al Rivenditore qualsiasi anomalia riscontrata.

E' consentito esclusivamente l'utilizzo di detergenti e brillantanti liquidi per lavastoviglie industriali a basso potere schiumogeno, non contenenti cloro e con caratteristiche idonee ad essere dosati con dosatori automatici peristaltici. Si dovranno rispettare i dosaggi consigliati come indicato nel manuale d'uso e manutenzione.
L'utilizzatore si impegna inoltre a non mescolare mai prodotti chimici diversi e ad eseguire la pulizia delle cannucce di aspirazione mensilmente e/o ad ogni cambio di prodotto chimico. La garanzia di un perfetto risultato di lavaggio è da ritenersi valida solo ed esclusivamente tramite l'utilizzo di Detergenti e Brillantanti a marchio Krupps; in caso contrario non sarà accettata controversia alcuna.

**3. LIMITAZIONI DELLA GARANZIA**
Non sono coperte da garanzia tutte le parti avariate/danneggiate/alterate per trasporto, installazione errata o non conforme a quanto indicato nel manuale d'uso e manutenzione e nelle specifiche tecniche, utilizzo e/o manutenzione impropria, modifiche e/o interventi eseguiti da un servizio di assistenza non autorizzato, ubicazione del prodotto in luogo/ambito non conforme a quanto indicato dal costruttore, manomissione, utilizzo di acqua non potabile, insufficienza di portata, anormalità/anomalie di impianti elettrici e/o idraulici, detergenti aggressivi e/o inidonei, sovratensione, voltaggio e corrente inadeguati, utilizzo di parti di ricambio non originali e/o comunque per cause non dipendenti dal costruttore.

La garanzia non opera in tutti i casi in cui venga riscontrato che l'utilizzatore non ha rispettato scrupolosamente il piano di manutenzione riportato nel manuale d'uso e manutenzione nonché nelle specifiche tecniche, omettendo la prescritta manutenzione o eseguendola in maniera impropria o insufficiente.
In tali casi è esclusa qualsiasi responsabilità del Produttore per eventuali danni direttamente o indirettamente connessi all'utilizzo del Prodotto non adeguatamente manutenuto.

È di esclusiva responsabilità del rivenditore testare l'acqua in entrata alla lavastoviglie affinché rispetti gli standard qualitativi minimi richiesti (fare riferimento al manuale d'uso e manutenzione per il valore di durezza e di pH da rispettare).

Sono escluse dalla garanzia tutte le parti danneggiate e/o alterate dall'utilizzo di prodotti chimici non idonei, dal lavaggio di prodotti che possono danneggiare l'apparecchiatura e dall'utilizzo di utensili e/o spugne abrasive e/o non consoni per la pulizia della lavastoviglie e da danni conseguenti e/o connessi alla sospensione d'uso dell'apparecchio.

Sono esclusi dalla garanzia componenti soggetti ad usura come ad esempio luci, display LCD, parti in vetro, accessori interni ed esterni, parti di consumo, come a titolo esemplificativo le guarnizioni, i tubetti di pescaggio del detergente e brillantante, i tubetti interni ai dosatori di detergente e brillantante, le tenute meccaniche delle pompe e le bussole delle giranti ecc…
Sono altresì esclusi dalle prestazioni di garanzia gli interventi inerenti l'installazione e l'allacciamento agli impianti di alimentazione, nonché le

manutenzioni citate nel manuale d'uso e manutenzione. Il montaggio e la messa in opera devono essere effettuate da personale autorizzato e formato da KRUPPS SRL.
In base all'Art. 1495 c.c.: "il compratore (rivenditore) decade dal diritto alla garanzia, se non denunzia i vizi al venditore entro otto giorni dalla scoperta, salvo il diverso termine stabilito dalle parti o dalla legge (...) L'azione si prescrive, in ogni caso, in un anno dalla consegna"."

**4. SOSTITUZIONE IN GARANZIA DEI RICAMBI DIFETTOSI**
Durante il periodo di garanzia, KRUPPS SRL a suo insindacabile giudizio, si impegna a sostituire quei pezzi che dovessero risultare difettosi all'origine e che dovranno essere resi franco Stabilimento KRUPPS SRL, accompagnati da regolare documento di reso e dal modulo di autorizzazione debitamente compilato che dovrà citare il numero matricola dell'apparecchiatura alla quale il componente appartiene ed una breve descrizione del difetto riscontrato. Sono escluse le spese di manodopera per la sostituzione e ogni altra spesa accessoria. Il ricambio viene inviato sempre in c/vendita, con richiesta di reso del pezzo difettoso entro e non oltre 60 giorni dall'emissione del ddt. Alla ricezione del pezzo difettoso verrà eseguita una verifica dal reparto tecnico di Krupps che valuterà il caso e se riconoscere o meno la garanzia. Se il pezzo sarà riconosciuto in garanzia, verrà emessa nota di credito. Se non sarà riconosciuta la garanzia e/o se i pezzi vengono ricevuti oltre il termine perentorio di 60 giorni dall'emissione del ddt, dovrà essere corrisposto il prezzo del ricambio e i pezzi verranno rottamati.

LA SOSTITUZIONE COMPORTA LA SOLA GRATUITÀ DEL PEZZO, ESCLUDENDO QUALSIASI RECLAMO E/O RICHIESTA DI INDENNIZZO. L'AZIENDA COSTRUTTRICE NON INTERVIENE CON PRESTAZIONI DI MANODOPERA E/O ASSISTENZA DIRETTA AL CLIENTE.
Qualora la macchina venisse riparata presso uno dei centri del servizio assistenza tecnica indicati dalla casa costruttrice, i relativi rischi e spese di trasporto saranno a carico dell'utente. Le parti sostituite e/o riparate in virtù della presente garanzia non prolungheranno la durata di 24 mesi della garanzia del prodotto originale.

**ASSISTENZA TECNICA**
A carico del rivenditore per tutta la durata della garanzia.
L'installazione e l'istruzione sull'utilizzo delle macchine e dei suoi accessori sono a carico del rivenditore. La garanzia decade sul prodotto danneggiato compromesso da un uso scorretto o comunque non conforme a quanto indicato sul libretto d'uso e manutenzione.

**RECLAMI**
Per essere presi in considerazione, dovranno pervenirci per iscritto entro tre giorni dal ricevimento della merce. Nessun reso di merce verrà accettato se non da noi preventivamente autorizzato in forma scritta e dovrà essere effettuato a carico del mittente.

**NO RUSSIA CLAUSE**
A decorrere dal 20 marzo 2024, l'art. 12 octies, del Regolamento (UE) n. 833/2014 ("Regolamento") impone l'obbligo per tutti gli operatori economici di prevedere nei propri contratti di vendita internazionale di beni il divieto, a carico dell'acquirente, di rivendita,
riesportazione o trasferimento della merce in Russia o dell'uso della stessa in detto Paese.
L'acquirente garantisce il rispetto di questa normativa.

**ANNULLAMENTO ORDINI**
L'ordine accettato e confermato da Krupps è irrevocabile da parte del Rivenditore/Acquirente. Qualora l'ordine accettato e confermato da Krupps venga, per qualsivoglia motivo, annullato da parte del Rivenditore/Acquirente, Krupps avrà diritto al pagamento, a titolo
penale, di una somma pari al 20% del corrispettivo totale dell'ordine, con facoltà di trattenere eventuali somme ricevute dal Rivenditore/Acquirente a qualunque titolo versate.
Qualora l'ordine accettato e confermato da Krupps venga, per qualsivoglia motivo, annullato dal Rivenditore/Acquirente dopo che la merce sia stata anche in parte messa in produzione, Krupps avrà diritto al pagamento, anche a titolo di penale, dell'intero corrispettivo pattuito con l'ordine accettato e confermato da Krupps, con facoltà di trattenere eventuali somme ricevute dal Rivenditore/Acquirente a qualunque titolo versate. Resta facoltà del Rivenditore/Acquirente chiedere, entro e non oltre sette giorni dall'annullamento, la consegna della merce prodotta nel termine e con le modalità di trasporto riportate nella conferma d'ordine; in mancanza Krupps resta libera di disporre come crede di tale materiale. Ogni pretesa avanzata al riguardo dal Rivenditore/Acquirente si intende rinunciata. Ai fini della validità e prova dell'eventuale comunicazione di annullamento dell'ordine da parte Rivenditore/Acquirente questo dovrà essere comunicato a Krupps solo per iscritto.

**RITORNI**
Su rientri autorizzati di merce che arrivi presso il ns. stabilimento priva dell'imballo originale ed integro, sarà trattenuta una quota pari al 10% del valore minimo con minimo di € 50,00.

**RISERVA DI PROPRIETÀ**
Convengono espressamente le parti che i prodotti compravenduti resteranno di esclusiva proprietà del venditore sino all'integrale pagamento degli stessi da parte dell'acquirente. Il venditore avrà, conseguentemente, la facoltà di pretendere l'immediata restituzione dei prodotti non pagati, con oneri e spese a carico dell'acquirente.

**PAGAMENTO**
Le condizioni di pagamento sono quelle indicate nella conferma d'ordine o fattura. Spese bollo effetti a norma di legge sono a carico del cliente. I termini decorrono sempre dalla data della fattura. Non sono consentiti arrotondamenti, detrazioni o sconti. Eventuali contestazioni inerenti alla fattura non comportano la facoltà di sospendere o ritirare i pagamenti. Sulle somme pagate in ritardo, saranno addebitati gli interessi di mora pari al "Prime Rate ABI" aumentato di sette punti percentuali. Tali interessi saranno calcolati dal giorno di scadenza a quello di ricevimento dei fondi da parte di "Krupps".
La merce consegnata resta di nostra proprietà fino all'avvenuto pagamento totale. Qualora l'ammontare della fattura risultasse inferiore a € 100,00 verrà addebitato l'importo di € 20,00 a titolo di concorso spese a causa degli alti costi di gestione che rendono antieconomica l'emissione di fatture di modesto valore. Per ogni richiesta d'invio per certificazioni CE con firma in originale e documentazione tecnica (manuale d'uso o esplosi) verranno addebitati € 15,00 cad.

**ACCREDITI**
Eventuali note di accredito saranno detratte nella fattura successiva. La ditta si riserva il diritto di apportare qualsiasi modifica alla sua produzione e al suo listino senza obbligatorietà di preavviso verso la propria clientela. Il presente listino annulla e sostituisce ogni listino precedente. Le presenti condizioni di contratto annullano e sostituiscono le precedenti. Per qualsiasi controversia è competente in via esclusiva il foro di Padova.

**Istruzioni per lo smaltimento di apparecchiature per utenti domestici.**
Ai sensi dell'art.13 del Decreto legislativo 25 luglio 2005, n.151 "Attuazione delle Direttive 2002/95/CE e 2003/108CE, relative alla riduzione dell'uso di sostanze pericolose nelle apparecchiature elettriche ed elettroniche, nonchè allo smaltimento dei rifiuti". Il simbolo del cassonetto barrato riportato sull'apparecchiatura o sulla sua confezione indica che il prodotto alla fine della propria vita deve essere raccolto separatamente dagli altri rifiuti.
La raccolta differenziata della presente apparecchiatura giunta a fine vita è organizzata e gestita dal produttore. L'utente che vorrà disfarsi della presente apparecchiatura dovrà quindi contattare il produttore e seguire il sistema che questo ha adottato per consentire la raccolta separata dell'apparecchiatura giunta a fine vita. L'adeguata raccolta differenziata per l'avvio successivo dell'apparecchiatura dismessa al riciclaggio, al trattamento e allo smaltimento ambientale compatibile contribuisce ad evitare possibili effetti negativi sull'ambiente e sulla salute e favorisce il reimpiego e/o riciclo dei materiali di cui è composta l'apparecchiatura. Lo smaltimento del prodotto da parte del detentore comporta l'applicazione delle sanzioni amministrative previste dalla normativa vigente.

# EN SALES CONDITIONS

**GENERAL PROVISIONS**
The following general conditions shall apply to all contracts following orders accepted by KRUPPS SRL. Any contrary provision shall not be binding in any way unless approved in writing by KRUPPS SRL. Krupps products are not sold online and/or on ecommerce channels. Our production is in a continuous positive evolution in the interest of the customers. We therefore reserve the right to make changes and/or improvements without prior notice.

**TRANSPORT OF GOODS**
The goods are transported at the risk and peril of the Reseller/Buyer. Therefore, we shall not be held responsible for any damage to the goods during transport. Any claims must only be made on delivery in order to promptly identify responsibility. The goods are considered ex-works. Therefore transport expenses shall always be borne by the Reseller/Buyer. These conditions shall also apply if KRUPPS SRL hires a carrier on behalf of the purchaser.

**ORDERS**
Only written orders shall be accepted. Telephone orders are considered valid under the conditions subsequently confirmed in writing by KRUPPS SRL. A fixed charge of € 5.00 will be applied to each revision of an order confirmation. The minimum order value (even in cases involving only spare parts) must reach a net invoiced amount of at least € 100.00. Orders with a value below the minimum will not be processed.

**DELIVERY**
The terms of delivery are:
Six-eight weeks for Standard material, from receipt of order confirmation signed for acceptance.
Eight-ten weeks for Custom material, from receipt of order confirmation signed for acceptance. The delivery terms, even if reported in our order confirmation, are always intended "barring unforeseen events" not dependent on our will, which cannot be remedied in a timely manner, and are merely indicative. Any delays in delivery will not give rise to either resolution or claims for damages by the Reseller/Buyer. In any case, failure to comply with the aforementioned delivery terms will not entail any responsibility of the Manufacturer and will not be in any way attributable to him if the delay is a consequence of (this list follows by way of example and is not exhaustive) natural disasters, riots, national strikes, fires, pandemic restrictions, epidemics, embargoes, war even undeclared, established and widespread. difficulty, even temporary, in the availability of raw materials and/or components, or in any case, other causes of force majeure or other unforeseeable event and beyond the possibility of control of the Manufacturer.

**PACKAGING**
Included in the price. Standard cardboard packaging.

**SPECIAL VOLTAGES**
On request - price increases and minimum quantities to be defined. 60Hz: € 125.00 on Elitech, Soft, Koral, Advance line; +3% on Evolution line.

**WARRANTY CONDITIONS**
KRUPPS SRL agrees to replace or repair - at its sole discretion – only those parts of its products spoiled by an original defect. The warranty covers all parts that have manufacturing defects, excluding parts subject to wear, labour and shipping expenses.

The warranty lasts 24 months on Kera, Elitech, Soft, Koral, Advance Line, in 12 months on Evolution line, from the date specified in the sales invoice of the Product, issued by KRUPPS SRL to the Dealer, and is valid if and only if the Product is intact and not altered by the Dealer and/or any third parties; properly installed and/or used in compliance with what is stated in the technical specifications and in the user and maintenance manual that the Dealer hereby declares to have received, and which forms an integral and essential part of the conditions.

The warranty is only valid for the Reseller or original user and does not cover any equipment replacement. No warranty shall be applied by KRUPPS SRL to third parties regarding the sales agreement between KRUPPS SRL and the Reseller or the original user.
The Reseller expressly acknowledges that KRUPPS will and will remain unrelated to the relationship between the Reseller and subsequent purchasers/users of the Product, renouncing as of now to claim against KRUPPS SRL if the latter will exercise the guarantee action.
The Reseller expressly exonerates KRUPPS SRL from any liability, whether contractual or non-contractual, in any case attributable to any damage caused to third parties by alleged defects in the Product and undertakes to indemnify it from any third-party compensation claims.

**1. OBLIGATIONS OF THE DEALER**
During the warranty period, and covering any associated expenses, the Dealer agrees to provide the Product user with the labour necessary to:
• replace one and/or several Product components,
• return the Product to KRUPPS SRL following, in this case, the instructions received by the Company.
The Dealer also agrees to instruct end users on the proper use and maintenance of the Product and User Obligations indicated below.

**2. OBLIGATIONS OF THE USER**
Users shall use the Product, under penalty of forfeiting the warranty, in strict compliance with the instructions provided in the user and maintenance manual and in the technical specifications, and keep track of any daily, weekly and monthly routine maintenance plans, as specified in the user and maintenance manual accompanying the dishwasher.

The User also agrees to comply with the maintenance plans required for electronic dishwashers and to promptly report any anomaly to the Dealer.

It is only allowed to use detergents and liquid rinse aids for industrial dishwashers with low foaming power, not containing chlorine and with features suitable for dosing with peristaltic automatic dispensers. As stated in the user and maintenance manual, recommended dosages must be complied with.
The User also agrees to never mix different chemical products and clean suction tubes on a monthly basis and/or at each change of chemical product. Perfect washing results can only be guaranteed solely and exclusively by using Krupps Detergents and Rinse aids. If not, no dispute of any kind will be accepted.

**3. WARRANTY RESTRICTIONS**
The warranty does not cover any parts that are spoiled/damaged/altered due to transport, incorrect installation, or installation that does not observe the user and maintenance manual and technical specifications, improper use and/or maintenance, changes and/or procedures carried out by an unauthorised assistance service centre, location of the Product in a place/area not in accordance with the indications of the Manufacturer, tampering, use of non-potable water, insufficient flow rate, abnormalities/anomalies of electrical and/or plumbing systems, aggressive and/or unsuitable detergents, over-voltage, inadequate voltage and current, use of non-original spare parts and/or otherwise, reasons not caused by the Manufacturer.

The warranty does not apply in all cases where it is found that the user has not scrupulously respected the maintenance plan reported in the use and maintenance manual as well as in the technical specifications, omitting the prescribed maintenance or carrying it out improperly or insufficiently. In such cases, any liability of the Manufacturer is excluded for any damage directly or indirectly related to the use of the Product not properly maintained.

The Dealer is solely responsible for testing the water entering the dishwasher in order to fulfil the minimum required quality standards (for the necessary hardness and pH values, please refer to the user and maintenance manual). The warranty excludes all parts damaged and/or altered due to using unsuitable chemical products; washing products that can damage the equipment; using tools and/or abrasive and/or unsuitable sponges to clean the dishwasher; and damage resulting from and/or connected to suspending use of the equipment.

The warranty excludes component subject to wear such as lights, LCD displays, glass parts, interior and exterior accessories, consumables such as, by way of example, gaskets, detergent and rinse aid suction tubes, tubes inside detergent and rinse aid dispensers, mechanical seals of pumps and rotor arm bushes, etc.

The warranty also excludes any installation and power supply system connection work, as well as any maintenance procedures as described in the user and maintenance manual.
Assembly and commissioning must be carried out by personnel authorised and trained by KRUPPS SRL.

According to Art. 1495 of the Civil Code: "the buyer (reseller) forfeits the right to a warranty if he does not report the defects to the the seller within eight days from the discovery, unless otherwise provided for by the parties or the law (...). The action is, in any case, time-barred within one year from the delivery.

**4. REPLACEMENT OF DEFECTIVE SPARE PARTS UNDER WARRANTY**
During the warranty period KRUPPS SRL agrees, at its sole discretion, to replace any parts with original defects. The latter shall be returned ex works KRUPPS SRL, together with a regular goods return note, a duly completed authorisation form bearing the serial number of the equipment that the

component belongs to, and a brief description of the fault.
Any labour fees required for replacement and any other accessory expenses are excluded. Spare parts shall always be sent on consignment, with a request for returning the faulty part no later than 60 days from the issue of the relative transport document. Upon receipt of the faulty part, a test will be conducted by the Krupps technical department, examining the case and deciding whether or not to honour the warranty. If the warranty is honoured for the part, a credit note will be issued. If no warranty is honoured and/or if parts are received later than the deadline of 60 days from the issue of the relative transport document, the price of the spare part must be paid and those parts shall be scrapped.

REPLACEMENT MEANS THAT PARTS WILL BE REPLACED FREE OF CHARGE, EXCLUDING ANY COMPLAINT AND/OR COMPENSATION CLAIM. THE MANUFACTURING COMPANY WILL NOT PROVIDE ANY LABOUR AND/OR DIRECT ASSISTANCE TO CUSTOMERS.
If the machine is repaired at one of the technical assistance service centres specified by the Manufacturer, any risks and transport costs will be borne by the User. The parts replaced and/or repaired under this warranty will not extend the original 24-month Product warranty."

**TECHNICAL ASSISTANCE**
Shall be provided by the Dealer for the entire duration of the warranty.
The Dealer shall be responsible for installation and instructions regarding use of the machines and their accessories. The warranty shall be null and void if the product is damaged or compromised as a result of incorrect or non-compliant use in relation to the specifications in the use and maintenance booklet."

**CLAIMS**
In order to be considered, claims must be sent in writing within three days from receipt of the goods.
No returned goods shall be accepted unless authorised by us in writing, and any return-related expenses shall be borne by the sender.

**NO RUSSIA CLAUSE**
With effect from 20 March 2024, Article 12g of Regulation (EU) No. 833/2014 ("Regulation") imposes an obligation on all economic operators to provide in their contracts for the international sale of goods that the buyer is prohibited from reselling, re-exporting or transferring the goods to Russia or using them there. The buyer guarantees compliance with this regulation.

**ORDERS CANCELLATION**
The order accepted and confirmed by Krupps is irrevocable by the Reseller/ Buyer. If the order accepted and confirmed by Krupps is, for whatever reason, cancelled by the Reseller/Buyer, Krupps shall be entitled to the payment, as a penalty, of a sum equal to 20% of the total amount of the order, with the right to retain any sums received by the Reseller/Buyer for whatever reason paid. If the order accepted and confirmed by Krupps is, for any reason whatsoever, cancelled by the Reseller/Buyer after the goods have been even

partially in production, Krupps shall be entitled to payment, also as a penalty, of the full amount agreed in the order accepted and confirmed by Krupps, with the right to retain any sums received by the Reseller/Buyer for any reason whatsoever. It remains the right of the Reseller/Buyer to request, within and no later than seven days of cancellation, delivery of the goods produced within the term and by the means of transport indicated in the order confirmation; failing which Krupps shall be free to dispose of such material as it sees fit. Any claim made in this respect by the Reseller/Buyer shall be deemed waived. For the purposes of validity and proof of any notice of cancellation of the order by the Reseller/Buyer this must be communicated to Krupps in writing only.

**RETURNS**
A value equal to 10% of the minimum value, with a minimum amount of 50.00 shall be withheld on authorised returned goods arriving at our premises without their original and intact package.

**RETENTION OF TITLE**
The parties expressly agree that sold products shall remain the exclusive property of the seller until they have been paid in full by the purchaser. Consequently, the seller shall have the right to demand the prompt return of unpaid products, with charges and expenses borne by the purchaser.

**PAYMENT**
The payment conditions shall be those indicated in the order confirmation or invoice. Stamp duty expenses required by law shall be borne by the customer. The terms shall always apply from the date of the invoice. No rounding, deductions or discounts are permitted. Any claims regarding the invoice shall not entail the right to suspend or withdraw payments. With regard to late payments, interest will be charged on arrears, calculated as the "ABI Prime Rate" increased by seven percentage points. This interest shall be calculated from the due date to the date of receipt of the funds by "Krupps". The delivered goods shall remain under our ownership until the final payment has been received. If the amount of the invoice is less than € 100.00, the sum of € 20.00 will be charged as the reimbursement of expenses due to the high administration costs that make invoices for small amounts expensive. For every request to send the CE certificate with an original signature and technical documentation (user manual or exploded drawings), a fee of € 15.00 each shall be charged.

**CREDIT NOTES**
Any credit notes shall be deducted from the next invoice. The company reserves the right to make any changes to its production and price list without prior notice to its customers. This price list cancels and replaces all previous price lists. These terms and conditions cancel and replace the previous ones. Any dispute will be exclusively referred to the Court of Padua.

**Instructions for the elimination of equipment for domestic customers.**
According to art 13 of Legislative Decree July 25th, 2005, n.151 implementation of Directives 2002/95/CE and 2003/108/CE, concerning the reduction of use of hazardous substances in the electrical and electronic equipment, and the waste disposal". The symbol of crossed-out wheeled bin applied on the appliance or on its packaging, states that the machine has to be collected and disposed separately from unsorted municipal waste at the end of its life. The separated collection of the present appliance at the end of its life is managed by the manufacturer. The user that would like to get rid of the present appliance shall contact the manufacturer and follow the procedure that he has adopted to enable the separated disposal of the appliance at the end of its life. The proper separated collection for the subsequent forwarding of the unused equipment to the recycling facilities for treatment and a disposal compatible with the environment helps avoiding possible negative effects on environment and on human health and encourages the reuse and/or recycling of the materials of which the equipment is composed. The improper disposal of the product by means of the owner causes the application of the administrative sanctions provided by the law in use.

# FR CONDITIONS DE VENTE

**DISPOSITIONS GÉNÉRALES**
Les conditions générales suivantes s'appliquent à tous les contrats suivant les commandes acceptées par KRUPPS SRL. Toute autre disposition contraire n'est en aucun cas contraignante, sauf si elle est approuvée par écrit par KRUPPS SRL. Les produits Krupps ne sont pas vendus en ligne et/ou sur des canaux de commerce électronique. Notre production est en évolution positive continue dans l'intérêt des clients. Nous nous réservons donc le droit d'apporter des modifications et/ou améliorations sans aucun préavis.

**TRANSPORT DE LA MARCHANDISE**
La marchandise voyage aux risque et périls du Revendeur/de l'Acheteur ; par conséquent, la société décline toute responsabilité en cas d'éventuels dommages subis par la marchandise lors du transport. Les éventuelles réclamations devront être effectuées exclusivement au moment de la livraison afin de déterminer immédiatement la responsabilité. La marchandise est livrée franco usine, par conséquent les frais de transport sont toujours à la charge du Revendeur/de l'Acheteur. Ces conditions sont valables également au cas où KRUPPS SRL se chargerait d'effectuer le transport par des transporteurs pour le compte de l'acheteur.

**COMMANDES**
Seules les commandes passées par écrit sont acceptées. Les commandes téléphoniques sont considérées valables aux conditions confirmées ultérieurement par écrit par KRUPPS SRL. À chaque examen d'une confirmation de commande sera facturé un montant fixe de 5,00 € ; la valeur minimale des commandes (également dans le cas où elles concernent uniquement les pièces de rechange) doit atteindre un montant net facturable d'au moins 100,00 €. Les commandes inférieures à la valeur minimale ne seront pas traitées."

**LIVRAISON**
Les délais de livraison sont les suivants :
Six à huit semaines pour le matériel standard, à partir de la réception de la confirmation de commande signée pour acceptation. Huit à dix semaines pour le matériel Hors série, à partir de la reception de la confirmation de commande signée pour acceptation. Les délais de livraison, même s'ils sont indiqués dans notre confirmation de commande, s'entendent toujours « sous réserve de circonstances imprévues » indépendantes de notre volonté, auxquelles il ne peut être remédié en temps utile, et ne sont donnés qu'à titre indicatif. Les retards de livraison ne donnent lieu ni à la résiliation ni à des demandes de dommages-intérêts de la part du Revendeur/de l'Acheteur. En tout état de cause, le non-respect des délais de livraison susmentionnés n'entraînera aucune responsabilité pour le Fabricant et ne pourra en aucun cas lui être imputé si le retard est la conséquence (la liste suivante est donnée à titre d'exemple et n'est pas exhaustive) de catastrophes naturelles, d'émeutes, de grèves d'incendie, de restrictions pandémiques, d'épidémies, d'embargo, de guerre, même non déclarée, de difficultés avérées et généralisées, même temporaires, de disponibilité des matières premières et/ou des composants, ou en tout état de cause, d'autres causes de force majeure ou d'autres événements imprévisibles et indépendants de la volonté du Fabricant.

**EMBALLAGE**
Inclus dans le prix. Emballage standard en carton.

**TENSIONS SPÉCIALES**
Sur demande - suppléments de prix et quantités minimums à définir. 60 Hz: 125,00 € sur Kera, Elitech, Soft, Koral, Advance line ; +3 % sur Evolution line.

**CONDITIONS DE GARANTIE**
KRUPPS SRL s'engage à remplacer ou à réparer - selon son jugement sans appel - uniquement les parties de ses propres produits qui seraient défectueux suite à un défaut d'origine. La garantie couvre toutes les parties qui s'avèrent défectueuses de l'usine à l'exception de parties soumises à l'usure, la main-d'œuvre et les frais de transport.

La garantie a une durée de 24 mois sur Kera, Elitech, Soft, Koral, Advance Line, et de 12 mois sur Evolution line, à partir de la date reportée sur la facture de vente du Produit émise par la société KRUPPS SRL au Revendeur, elle est valable si et uniquement si le Produit est en bon état et n'est pas modifié par le Revendeur et/ou par des tiers, installé et/ou utilisé de manière appropriée et conformément à ce qui est indiqué dans les spécifications techniques et dans le manuel d'utilisation et d'entretien que le revendeur déclare avoir reçu et qui font partie intégrante et essentielles des conditions.

La garantie est valable uniquement vis-à-vis du Revendeur ou de l'utilisateur d'origine et ne prévoit pas le remplacement de l'appareil. Aucune garantie ne sera appliquée par KRUPPS SRL à des tiers autres que le Revendeur ou l'utilisateur d'origine. Le Revendeur reconnaît expressément que KRUPPS est et reste étrangère à la relation entre le Revendeur et les acheteurs/utilisateurs ultérieurs du Produit, et renonce dès à présent à tout recours contre KRUPPS SRL dans le cas où ces derniers exercerait une action en garantie. Le Revendeur dégage expressément KRUPPS SRL de toute responsabilité, contractuelle ou extracontractuelle, dans tous les cas imputables à des dommages qui pourraient être causés à des tiers par de prétendus défauts du Produit et s'engage à la garantir et relever indemne de toute demande d'indemnisation de la part de tiers.

**1. OBLIGATIONS DU REVENDEUR**
Durant la période de garantie, le Revendeur s'engage à fournir à l'utilisateur du Produit, en prenant en charge les dépenses, les travaux de main-d'œuvre nécessaires à :
• remplacement d'un et/ou plusieurs composants du Produit,
• restitution du Produit à la Société KRUPPS SRL
en suivant dans ce cas les instructions correspondantes qui lui sont fournies par la Société en question.
Il s'engage également à former le client final sur l'utilisation correcte et l'entretien du Produit et sur les Obligations de l'Utilisateur indiquées ci-après.

**2. OBLIGATIONS DE L'UTILISATEUR**
L'utilisateur à l'obligation, sous peine de déchéance de la garantie, d'utiliser le produit en respectant scrupuleusement ce qui est reporté dans le manuel d'utilisation et d'entretien mais également dans les spécifications techniques et à suivre constamment le plan d'entretien ordinaire quotidien, hebdomadaire et mensuel, comme reporté dans le manuel d'utilisation et d'entretien annexé aulave-vaisselle.

Il s'engage également à suivre les plans d'entretien signalés par le lave-vaisselle (pour les lave-vaisselle électroniques) et à signaler rapidement au Revendeur toute anomalie constatée.

Est autorisée exclusivement l'utilisation de détergents et produits de brillance pour lave-vaisselle industriels à faible pouvoir moussant, ne contenant pas de chlore et ayant les caractéristiques appropriées à être dosés avec des doseurs automatiques péristaltiques. Les dosages conseillés devront être respectés, comme indiqué dans le manuel d'utilisation et d'entretien. L'utilisateur s'engage en outre à ne jamais mélanger des produits chimiques différents et à effectuer le nettoyage des cartouches d'aspiration mensuellement et/ou à chaque changement de produit chimique. La garantie d'un résultat de lavage parfait est valable uniquement et exclusivement à travers l'utilisation de Détergents et de Liquides de rinçage de la marque Krupps ; dans le cas contraire, aucune controverse ne sera acceptée.

**3. LIMITATIONS DE LA GARANTIE**
Ne sont pas couvertes par la garantie toutes les parties en panne/endommagées/altérées par le transport, installation erronée ou non conforme à ce qui est indiqué dans le manuel d'utilisation et d'entretien et dans les spécifications techniques, utilisation et/ou entretien impropre, modifications et/ou interventions effectuées par un service d'assistance non autorisé, emplacement du produit dans lieu/secteur non conforme à ce qui est indiqué par le fabricant, altération, utilisation d'eau non potable, débit insuffisant, anormalités/anomalies d'installations électriques et/ou hydrauliques, détergents agressifs et/ou inappropriés, surtension, voltage et courant inadéquats, utilisation de pièces de rechange non originales et/ou de toute façon pour causes indépendantes du fabricant.

La garantie ne s'applique pas dans tous les cas où il est constaté que l'utilisateur n'a pas respecté scrupuleusement le plan d'entretien figurant dans le manuel d'utilisation et d'entretien ainsi que dans les spécifications techniques, soit en omettant l'entretien prescrit, soit en l'exécutant de manière incorrecte ou insuffisante. Le cas échéant, toute responsabilité du Fabricant pour tout dommage directement ou indirectement lié à l'utilisation du Produit qui n'a pas été correctement entretenu est exclue.

Le revendeur a la responsabilité exclusive de tester l'eau à l'entrée du lave-vaisselle afin qu'elle respecte les standards qualitatifs minimum requis (consulter le manuel d'utilisation et d'entretien pour la valeur de dureté et de pH à respecter). Sont exclues de la garantie toutes les parties endommagées et/ou altérées par l'utilisation de produits chimiques inappropriés, par le lavage de produits qui peuvent endommager l'appareil et par l'utilisation d'outils et/ou d'éponges abrasives et/ou non conformes pour le nettoyage du lave-vaisselle et par les dommages conséquents et/ou liés à la suspension d'utilisation de l'appareil.

Sont exclus de la garantie les composants soumis à l'usure tels que les lumières, l'écran LCD, les parties en verre, les accessoires internes et externes, les pièces de consommation, comme par exemple les joints, les tuyaux de

pompage du détergent et le produit de brillance, les tuyaux internes aux doseurs de détergent et produit de brillance, les étanchéités mécaniques des pompes et les douilles des rotors, etc.

Sont également exclues des prestations de garantie les interventions liées à l'installation et au raccordement aux circuits d'alimentation, mais également aux opérations d'entretien citées dans le manuel d'utilisation et d'entretien. Le montage et la pose doivent être effectués par un personnel autorisé et formé par KRUPPS SRL.

Conformément à l'art. 1495 du Code civil : « l'acheteur (revendeur) perd le droit à la garantie s'il ne dénonce pas les vices au vendeur dans les huit jours à compter de leur découverte, à moins qu'un délai différent ne soit fixé par les parties ou par la loi (...) L'action est prescrite, en tout état de cause, un an à compter de la livraison ».

**4. REMPLACEMENT SOUS GARANTIE DES PIÈCES DÉFECTUEUSES**
Pendant la période de garantie, selon son jugement sans appel, KRUPPS SRL s'engage à remplacer les composants présentant des défauts de fabrication et qui devront être retournés franco usine KRUPPS SRL, accompagnés d'un document de retour en règle et du module d'autorisation dûment rempli qui devra mentionner le numéro de série de l'appareil auquel appartient le composant et une brève description du défaut constaté. Les frais de main d'œuvre pour le remplacement et tout autre frais accessoire sont exclus. La pièce de rechange est toujours envoyée en c/vente, avec demande de retour de la pièce défectueuse dans un délai de 60 jours maximum à partir de l'émission du document de transport. À la réception de la pièce défectueuse sera effectuée une vérification du service technique de la société Krupps qui évaluera le cas et si elle reconnaît ou non la garantie. Si la pièce est reconnue en garantie, une note de crédit sera émise.
Si la garantie n'est pas reconnue et/ou si les pièces sont reçues au-delà du terme de péremptoire de 60 jours à partir de l'émission du document de transport, le prix de la pièce de rechange devra être payé les pièces seront démolies.

LE REMPLACEMENT IMPLIQUE LA SEULE GRATUITÉ DE LA PIÈCE CONSIDÉRÉE ET EXCLUT TOUTE RÉCLAMATION ET/OU DEMANDE D'INDEMNITÉ. LE FABRICANT N'INTERVIENT PAS POUR EFFECTUER DES PRESTATIONS DE MAIN D'ŒUVRE ET/OU D'ASSISTANCE DIRECTE AU CLIENT.
En cas de réparation de la machine auprès de l'un des centres d'assistance technique indiqués par le fabricant, les risques et frais correspondants liés au transport sont à la charge de l'utilisateur. Les parties remplacées et/ou réparées en vertu de cette garantie ne prolongeront pas la durée de 24 mois de la garantie originale du produit.

**ASSISTANCE TECHNIQUE**
À la charge du revendeur pendant toute la durée de la garantie .
L'installation et la formation sur l'utilisation des machines et de ses accessoires sont à la charge du revendeur.
L'installation et la formation sur l'utilisation des machines et de ses accessoires sont à la charge du revendeur. La garantie déchoit si le produit est endommagé ou compromis par une utilisation incorrecte ou non conforme aux indications fournies dans le manuel d'utilisation d'entretien.

**RÉCLAMATIONS**
Pour être prises en compte, elles devront nous parvenir par écrit dans un délai de trois jours à compter de la réception de la marchandise. Pour être accepté, tout retour de marchandise doit être préalablement autorisé par écrit et doit être effectué à la charge de l'expéditeur.

**NO RUSSIA CLAUSE**
Avec effet au 20 mars 2024, l'article 12 octies du règlement (UE) n° 833/2014 (" règlement ") impose à tous les opérateurs économiques de prévoir dans leurs contrats de vente internationale de biens l'interdiction pour l'acheteur de revendre, de réexporter ou de transférer les biens en Russie ou de les y utiliser. L'acheteur garantit le respect de ce règlement.

**ANNULATION DE COMMANDE**
La commande acceptée et confirmée par Krupps est irrévocable par le Revendeur/Acheteur. Si la commande acceptée et confirmée par Krupps est, pour quelque raison que ce soit, annulée par le Revendeur/Acheteur, Krupps aura droit au paiement, à titre de pénalité, d'une somme égale à 20% du prix total de la commande, avec le droit de conserver toutes les sommes perçues par le Revendeur/Acheteur quel que soit le titre. Si la commande acceptée et confirmée par Krupps est, pour quelque raison que ce soit, annulée par le Revendeur/Acheteur après la mise en production, même si partielle, Krupps aura droit au paiement, également à titre de pénalité, du montant total convenu dans la commande acceptée et confirmée par Krupps, avec le droit de conserver toutes les sommes reçues par le Revendeur/Acheteur quel que soit le titre.
Le Revendeur/Acheteur a toujours le droit de demander, dans un délai de sept jours au plus tard à compter de l'annulation, la livraison des marchandises produites dans le délai et par le moyen de transport indiqués dans la confirmation de commande, faute de quoi Krupps est libre de disposer de ce matériel comme bon lui semble. Toute réclamation formulée à cet égard par le Revendeur/Acheteur est considérée comme nulle. La notification d'annulation de la commande par le Revendeur/Acheteur doit être communiquée à Krupps uniquement par écrit afin qu'elle soit valide et pour en conserver la preuve.

**RETOURS**
Les retours de marchandise autorisés qui parviennent à notre usine sans l'emballage original en parfait état seront soumis à une retenue égale à 10 % de la valeur minimum avec une valeur minimum de 50,00 €.

**RÉSERVE DE PROPRIÉTÉ**
Les parties conviennent expressément que les produits achetés-vendus restent la propriété exclusive du vendeur jusqu'à leur paiement intégral par l'acheteur. Par conséquent, le vendeur pourra prétendre à la restitution immédiate des produits non payés, aux frais de l'acheteur.

**PAIEMENT**
Les conditions de paiement sont celles qui sont indiquées dans la confirmation de commande ou la facture. Droits de timbre des effets de commerce prévus par la loi à la charge du client. Les délais débutent toujours à la date de la facture. Les arrondissements, déductions et remises ne sont pas autorisés.
Les éventuelles contestations inhérentes à la facture ne donnent pas droit à suspendre ou à retirer les paiements.

Les retards de paiement seront soumis à des intérêts moratoires d'une valeur égale au « Prime Rate ABI » (moyenne des données du jour) augmentée de sept points de pourcentage. Ces intérêts seront calculés à partir de l'échéance prévue jusqu'à la réception des fonds par la société Krupps.
La marchandise livrée reste notre propriété jusqu'à son paiement effectif complet. Si le montant de la facture st inférieur à 100,00 €, la somme de 20,00 € sera débitée à titre de participation aux frais de gestion qui rendent l'émission de factures de faibles montants antiéconomique.
Toute demande d'envoi d'exemplaires originaux de certifications CE avec signature et de documentation technique (manuel d'utilisation ou éclatés) sera facturée pour un montant unitaire de 15,00 €.

**CRÉDITS**
Les éventuelles notes de crédit seront déduites de la facture suivante.
La société se réserve le droit d'apporter tout type de modification à ses produits et à son catalogue sans obligation de préavis envers sa clientèle.
Ce catalogue annule et remplace tous les catalogues précédents. Les présentes conditions contractuelles annulent et remplacent les précédentes. Pour tout litige, le Tribunal de Padoue est compétent en voie exclusive.

**Instructions pour l'élimination d'appareils à usage domestique.**
Aux sens de l'art. 13 du décret législatif n° 151 du 25 juillet 2005 « Transposition des directives 2002/95/CE et 2003/108/CE, relatives à la réduction de l'utilisation de substances dangereuses dans les appareils électriques et électroniques et à l'élimination des déchets ». Le symbole de la poubelle barrée présent sur l'appareil ou sur son emballage indique qu'à la fin de sa vie utile, le produit doit être collecté séparément des autres déchets. La collecte différenciée du présent appareil lorsqu'il arrive en fin de vie est organisée par son fabricant. L'utilisateur qui souhaitera se défaire du présent appareil devra donc contacter le fabricant et suivre le système adopté par celui-ci pour permettre la collecte séparée de l'appareil en fin de vie. La collecte différenciée pour le recyclage successif de l'appareil mis hors service, son traitement et son élimination dans le respect de l'environnement, contribue à éviter les effets négatifs sur l'environnement et la santé et favorise la réutilisation et/o le recyclage des matériaux qui composent l'appareil. L'élimination du produit par son détenteur implique l'application des sanctions administratives prévues par la réglementation en vigueur.

## CONTACTS

Per informazioni commerciali e ordini
For commercial information and orders
**sales@krupps.com**

Per pagamenti e fatture
For payments and invoices
**amministrazione@krupps.com**
**contabilita@krupp.com**

Per informazioni tecniche
For technical support
**service@krupps.com**


KRUPPS
DISHWASHER MACHINES

**KRUPPS Srl**
via Austria 19
35127 Padova ITALY

T. +39 049 7625156
F. +39 049 8704701

krupps.com
krupps@krupps.com

AUG 2024